ALUCOBOND® Planungsunterlagen

Fassade, Kassetten SZ 20 - Horizontalverlegung

Teil 3

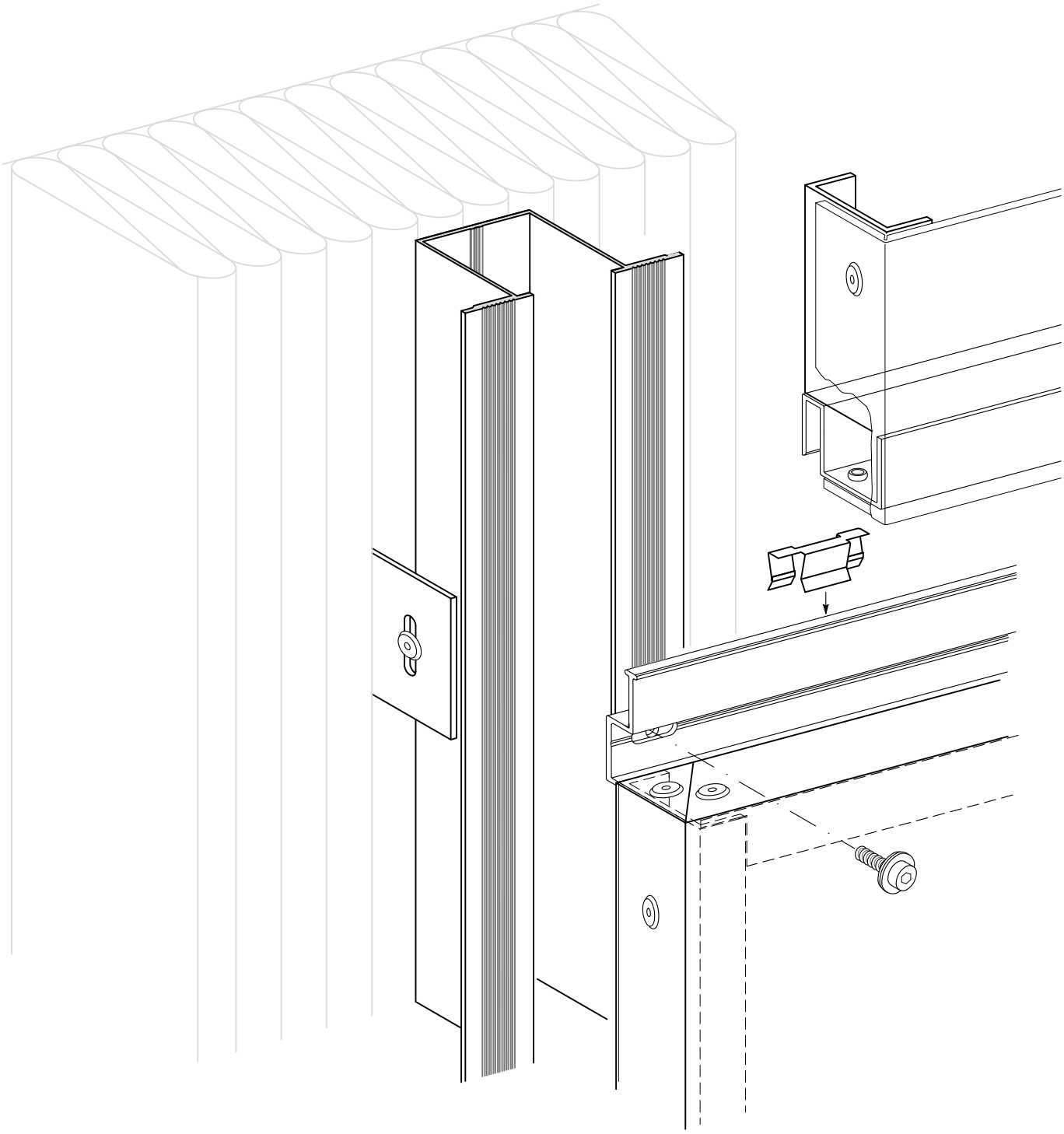

- Beschreibung Seite 1.1
- Profile und Zubehör Seite 2.1 - 2.3
- Ausführungsbeispiele Seite 3.10 - 3.90

Produktänderungen im Sinne eines techn. Fortschritts vorbehalten. Alle Angaben erfolgen nach bestem Wissen und ohne Haftung 01 / 15

Fassade, Kassetten SZ 20 - Horizontalverlegung

Beschreibung

Mit Kassettenelementen nach dem SZ 20-Prinzip lassen sich ästhetisch und architektonisch hochwertige Fassadenbekleidungen herstellen.

Durch das Konstruktionsprinzip mittels S-und Z-Profilen können SZ 20-Kassetten schnell und einfach montiert werden (Nut-Federprinzip).
Die maximale horizontale und vertikale Fugenbreite beträgt 20 mm.
Die minimalste horizontale und vertikale Fugenbreite richtet sich nach den Elementlängen und den Einbaubedingungen.

Die Befestigung der Kassettenelementen auf den vertikal angeordneten Tragprofilen (Hutprofile) erfolgt jeweils nur am oberen Kassettenrand.
Hierzu wird das Z-Profil mit selbstschneidenden Fassadenschrauben, gegebenenfalls mit Dichtscheibe, Durchmesser 14 mm befestigt.

Die dargestellten U-Profile (Kassetten-Randverstärkung) decken die meisten Windlasten ab. Einbau nach statischen Erfordernissen.
Um Längenänderungen aus Temperaturdifferenzen zu gewährleisten, sind je nach Element-Länge im Z-Profil entsprechend große Befestigungslöcher und Langlöcher (jeweils am Anfang und Ende des Elements) anzuordnen.
Die oben genannten Fassadenschrauben sind entsprechend anzuziehen.
Damit bei Windbelastung keine Klappergeräusche entstehen, sollten am Z-Profil im Abstand von ca. 1 m Kunststoff-Clipse aufgeklemmt werden.

Mit den statisch günstigen Kassetten-Elementen SZ 20 sind große Abstände der vertikal angeordneten Tragprofile möglich.

Die max. Element-Abmessungen sind abhängig von den lieferbaren Plattenbreiten und den auftretenden Windlasten.

ALUCOBOND Kassetten-Elemente haben im Vergleich zur Fertigung von Vollblech-Elementen folgende Vorteile:

- ALUCOBOND Platten werden mit einbrennlackierter Oberfläche geliefert und verarbeitet (Lackierarbeiten nach Kassettenfertigung entfallen).
- Spannungsfreies Abkanten, somit keine Verwölbung im Eckbereich und somit plane Elemente.
- Abkantungen können von Hand erfolgen (Abkantmaschinen nicht erforderlich).
- Großformatige Kassetten-Elemente durch große Eigenstabilität der ALUCOBOND Platten.
- Einfache und schnelle Montage durch geringes Gewicht der Elemente. Antidröhnbeschichtungen entfallen.

Produktänderungen im Sinne eines techn. Fortschritts vorbehalten. Alle Angaben erfolgen nach bestem Wissen und ohne Haftung 07/15

Fassade, Kassetten SZ 20 - Horizontalverlegung

Beschreibung

Kassettenecke SZ 20 M 1:2

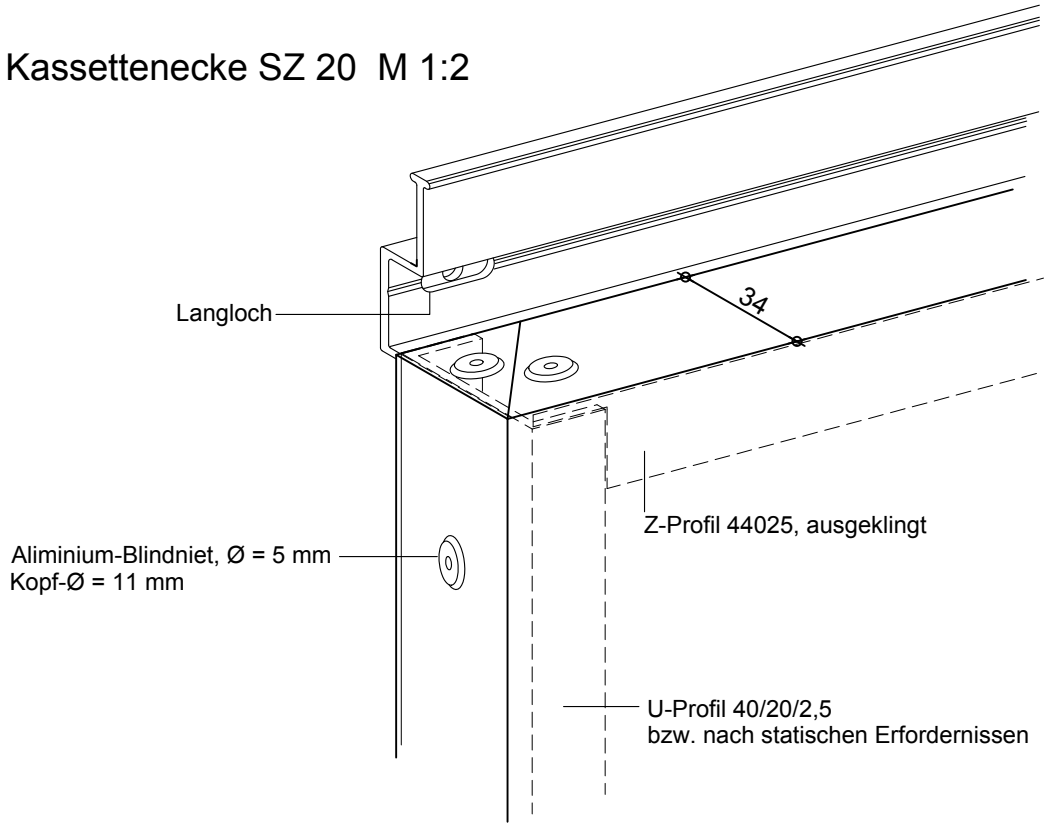

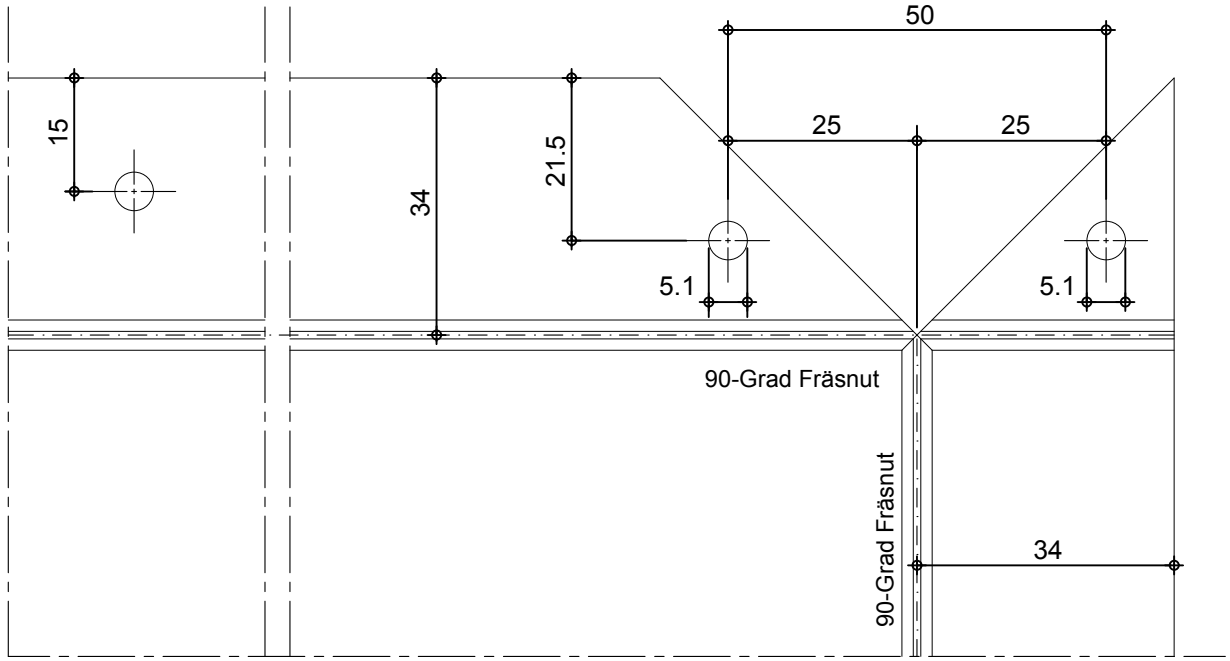

Fräs- und Stanzbild in ALUCOBOND 1:1

Produktänderungen im Sinne eines techn. Fortschritts vorbehalten. Alle Angaben erfolgen nach bestem Wissen und ohne Haftung 07/15

ALUCOBOND®

Fassade, Kassetten SZ 20 - Horizontalverlegung

Beschreibung

Abwicklung eines SZ 20 Elements mit Doppelkantung des vertikalen Randes
Ausbildung nach statischen Erfordernissen

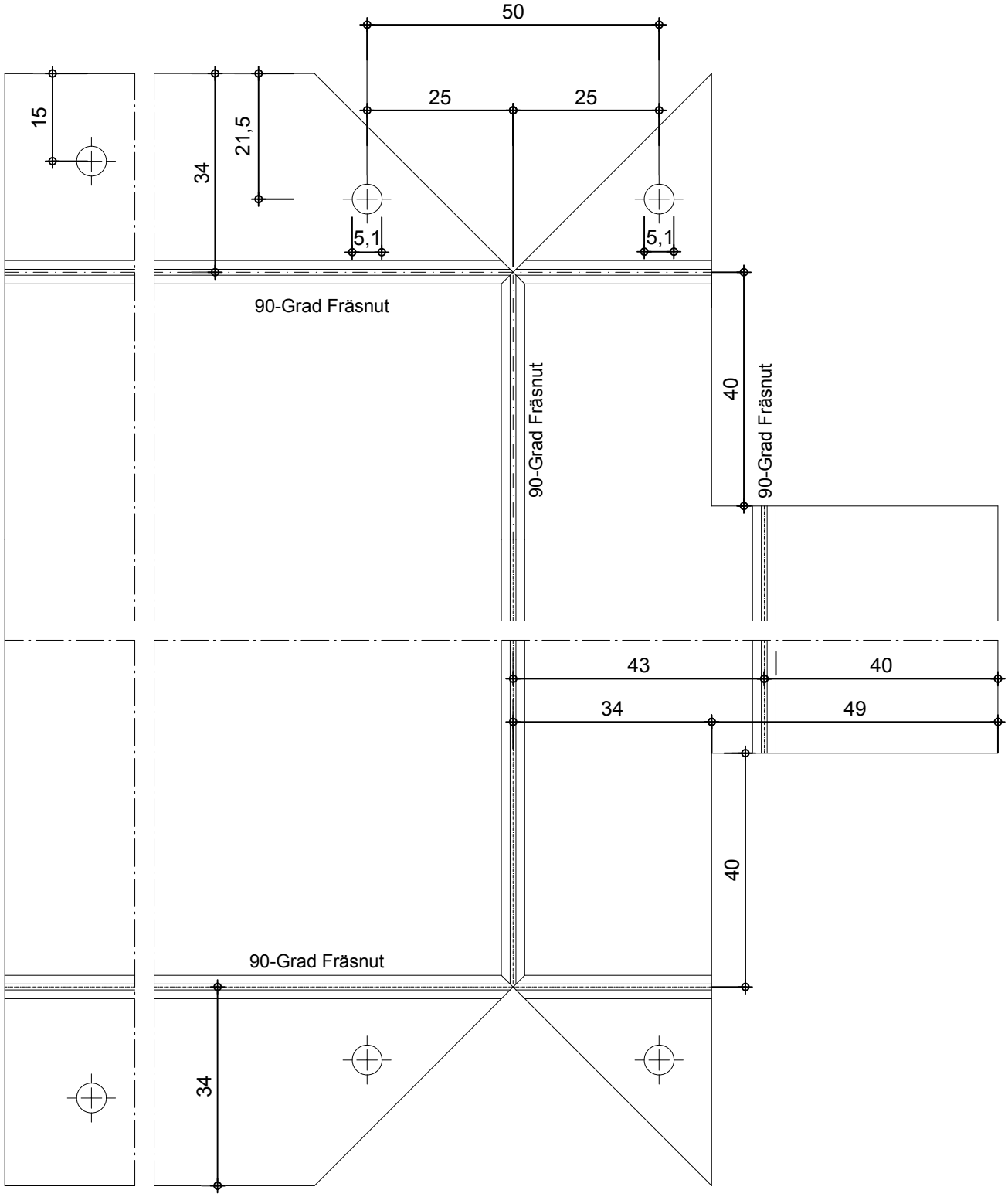

Horizontalschnitt siehe Blatt 3.20C

Produktänderungen im Sinne eines techn. Fortschritts vorbehalten. Alle Angaben erfolgen nach bestem Wissen und ohne Haftung 07/15

ALUCOBOND

Fassade, Kassetten SZ 20 - Horizontalverlegung

Profile und Zubehör

Auf der CD "Architektur im Detail" finden Sie die Lieferadressen unter "Verarbeitung"

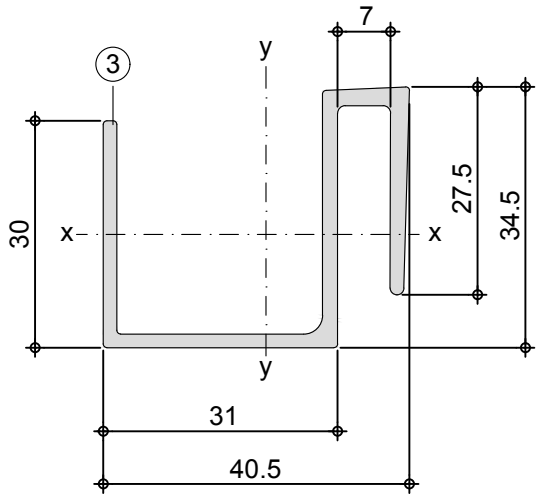

Zusammenbau M. 1:2

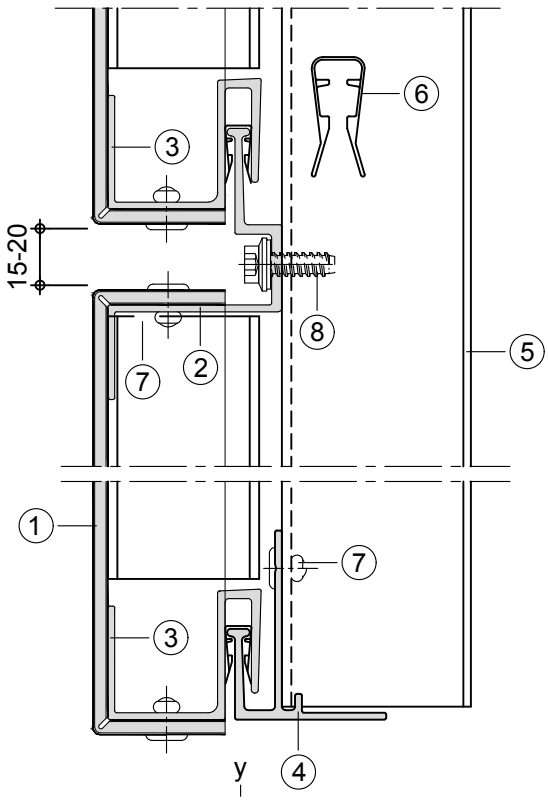

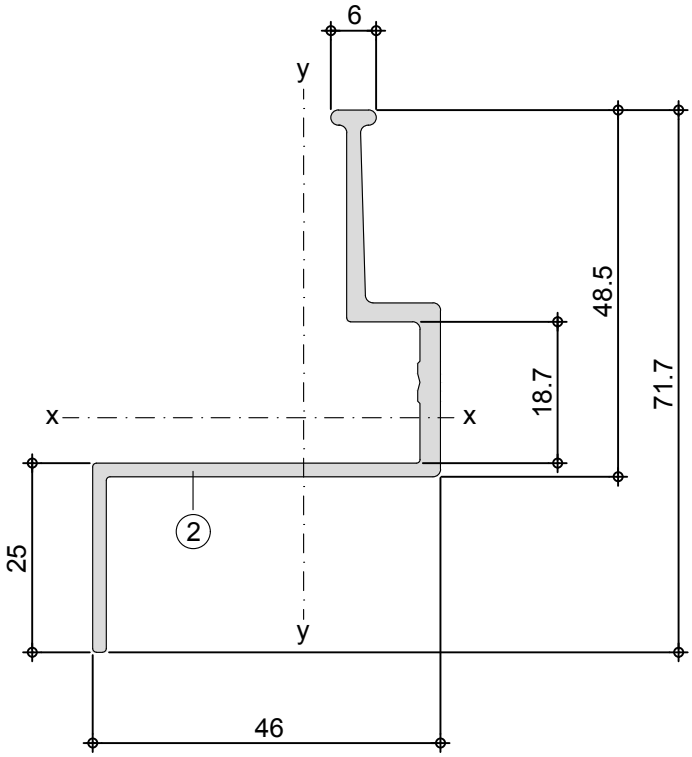

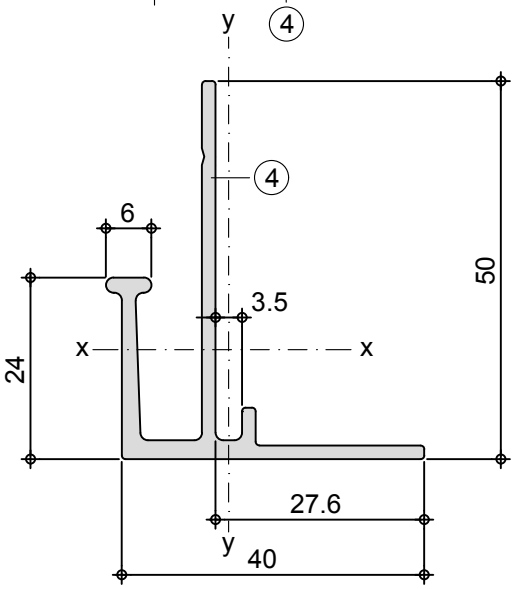

① ALUCOBOND

② Z-Profil 44025, Gewicht 0,727 kg/m Abwicklung 258 mm
Ix = 8,12 cm⁴ , Wx = 2,20 cm³ , Iy = 6,80 cm⁴ , Wy = 2,42 cm³

③ S-Profil 44024, Gewicht 0,667 kg/m Abwicklung 251 mm
Ix = 3,21 cm⁴ , Wx = 1,68 cm³ , Iy = 5,30 cm⁴ , Wy = 2,28 cm³

④ Basisprofil 44026, Gewicht 0,625 kg/m Abwicklung 233 mm
Ix = 4,58 cm⁴ , Wx = 1,25 cm³ , Iy = 2,13 cm⁴ , Wy = 0,75 cm³

Produktänderungen im Sinne eines techn. Fortschritts vorbehalten. Alle Angaben erfolgen nach bestem Wissen und ohne Haftung 07/15

ALUCOBOND®

Fassade, Kassetten SZ 20 - Horizontalverlegung

Profile und Zubehör

Auf der CD "Architektur im Detail" finden Sie die Lieferadressen unter "Verarbeitung"

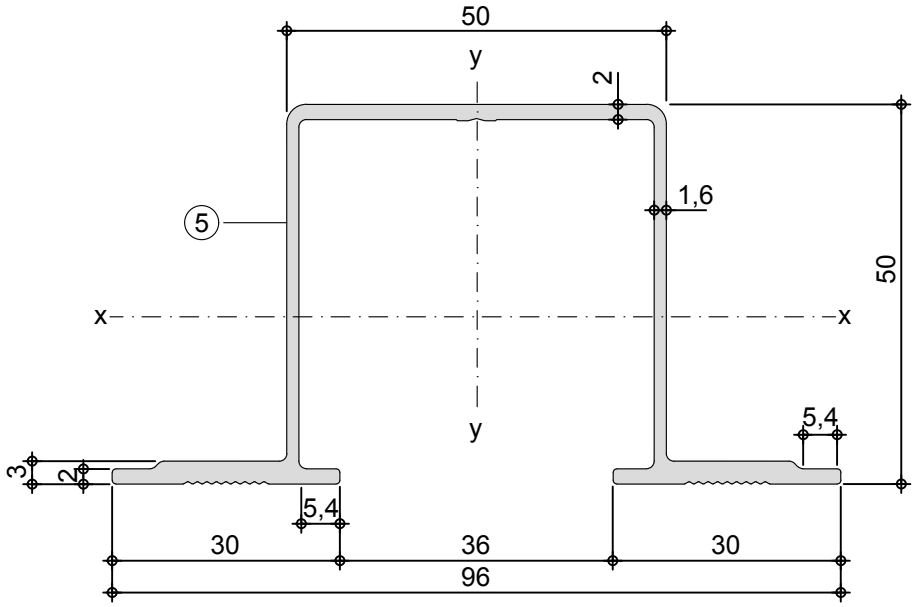

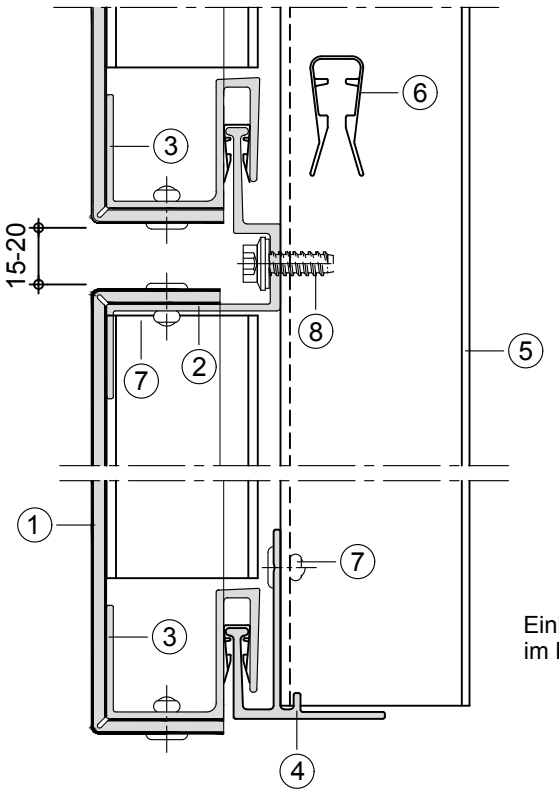

Einhängung des Hutprofils im Basisprofil beachten.

Zusammenbau M. 1:2

⑤ Hutprofil 35 953, Gewicht 1,070 kg/m Abwicklung 405 mm
Ix = 16,31 cm⁴ , Wx = 5,81 cm³ , Iy = 28,08 cm⁴ , Wy = 5,85 cm³

⑥ Kunststoff-Clips SZ 20 (40 mm lang), Artikel Nr. MO 2061

⑦ Aluminium-Blindniet mit Nirostadorn, Durchmesser 5 mm, Setzkopf-Durchmessser 11 mm
Nietbare Materialstärke = Gesamtdicke des zu nietenden Materials + 2 mm

⑧ Dichtschraube oder Bohrschraube

Produktänderungen im Sinne eines techn. Fortschritts vorbehalten. Alle Angaben erfolgen nach bestem Wissen und ohne Haftung 07/15

ALUCOBOND®

Fassade, Kassetten SZ 20 - Horizontalverlegung

Profile und Zubehör

Auf der CD "Architektur im Detail" finden Sie die Lieferadressen unter "Verarbeitung"

Systemprofile SZ 20 und Kunststoff-Clips

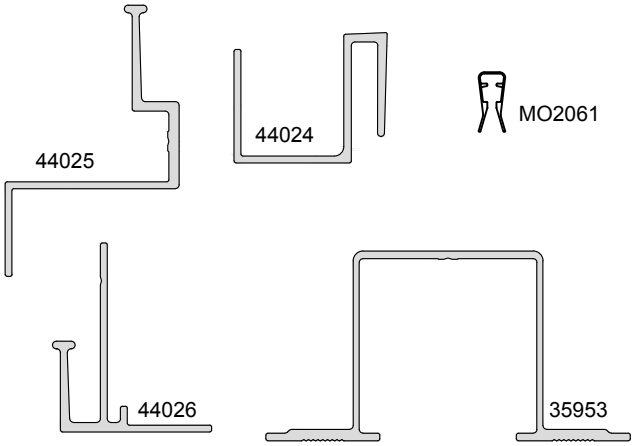

Wandhalter/Unterkonstruktion

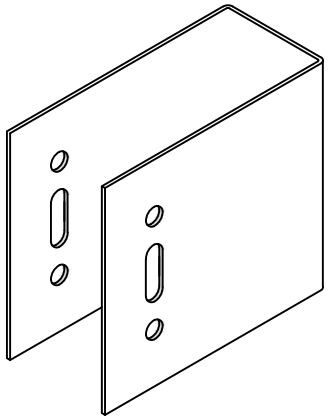

Aluminium-Blindniet mit Nirostadorn

(auch mit lackiertem Setzkopf lieferbar)
Durchmesser 5 mm, Setzkopf-Durchmesser 11
mit Nirostadorn

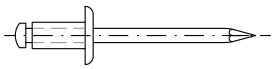

Thermostopp

für thermische Trennung
der Wandhalter

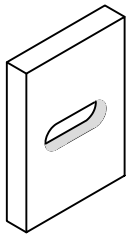

Befestigungsmittel der Kassetten am Tragprofil

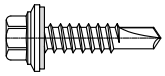

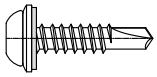

Bohrschrauben, rostfreier Stahl
mit rostfreier Dichtscheibe Ø 14 mm

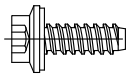

Dichtschraube, Zylinderkopf, rostfreier Stahl,
mit rostfreier Dichtscheibe Ø 14 mm

- EJOT
  - Bohrschraube JT3-6-5,5x25-E14
  - Dichtschraube JZ3-ZT-6,3x19-E14
- HILTI
  - Bohrschraube S-MD 33 PS 5,5x22
  - Bohrschraube S-MD 31 PS 5,5x22
- SFS
  - Bohrschraube SX5-S14-5,5x26

Verbindungsmittel der Tragprofile mit den Wandhaltern

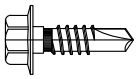

- EJOT Bohrschraube JT4-3H/5-5,5x19
- HILTI Bohrschraube S-AD 01 S 5,5x19
- SFS Bohrschraube SLA5/4-6-S4-6,0x19

Produktänderungen im Sinne eines techn. Fortschritts vorbehalten. Alle Angaben erfolgen nach bestem Wissen und ohne Haftung 07/15

ALUCOBOND®

Fassade, Kassetten SZ 20 - Planungsunterlagen

Übersicht

Lage der Schnitte

Mittenunterstützung (siehe Blatt 3.20A) abhängig
von Gebäudehöhe, Windlast u. Elementabmessung

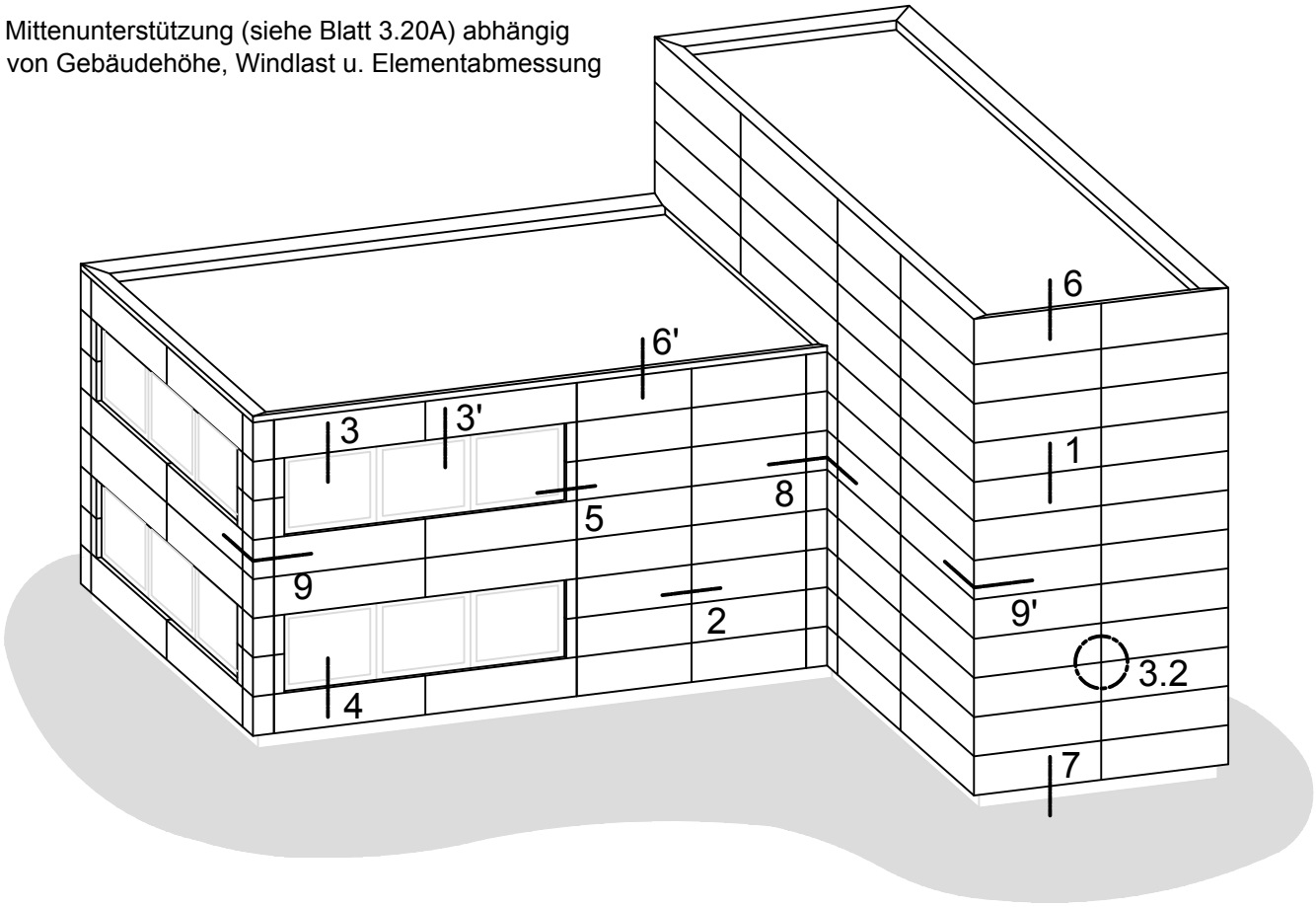

Horizontalverlegung	3.2	Kreuzstoß / Ansicht		
	3.10	Horizontalfuge	Schnitt	1 - 1
	3.20	Vertikalfuge		2 - 2
	3.30	Fensteranschluß oben		3 - 3
	3.40	Fensteranschluß unten		4 - 4
	3.50	Fensteranschluß seitlich		5 - 5
	3.60	Fassadenabschluß oben		6 - 6
	3.70	Fassadenabschluß unten		7 - 7
	3.80	Eckausbildung / Innenecke		8 - 8
	3.90	Eckausbildung / Außenecke		9 - 9

Produktänderungen im Sinne eines techn. Fortschritts vorbehalten. Alle Angaben erfolgen nach bestem Wissen und ohne Haftung 01 / 15

ALUCOBOND

Fassade, Kassetten SZ 20 - Horizontalverlegung

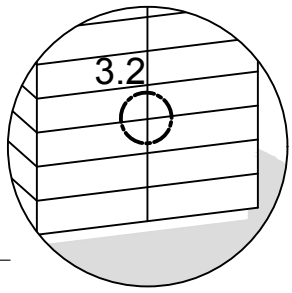

Kreuzstoß / Ansicht M 1:2

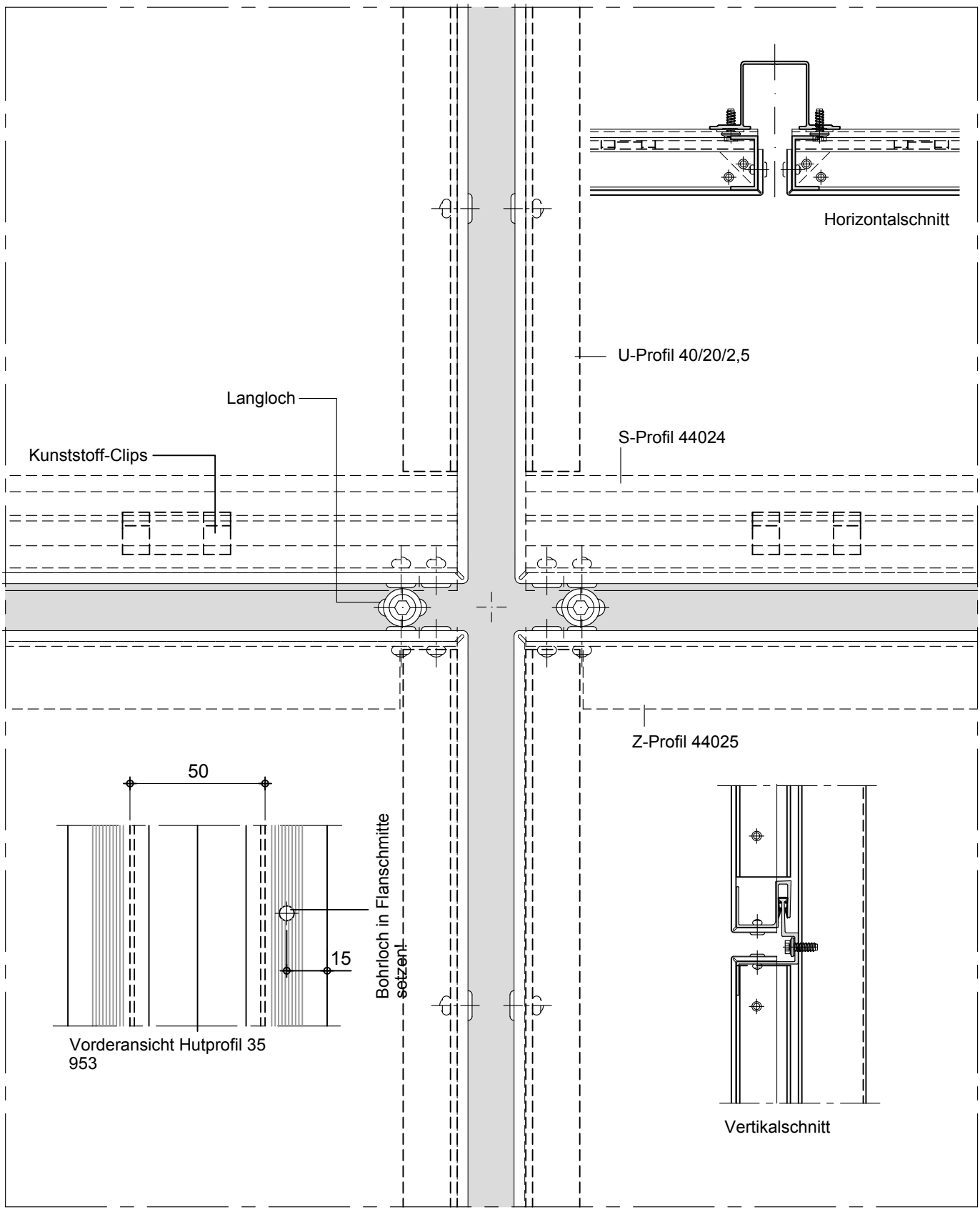

Produktänderungen im Sinne eines techn. Fortschritts vorbehalten. Alle Angaben erfolgen nach bestem Wissen und ohne Haftung 01 / 15

ALUCOBOND

Fassade, Kassetten SZ 20 - Horizontalverlegung

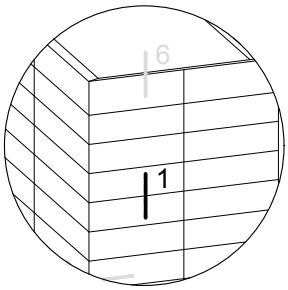

Horizontalfuge (Schnitt 1-1) M 1:2

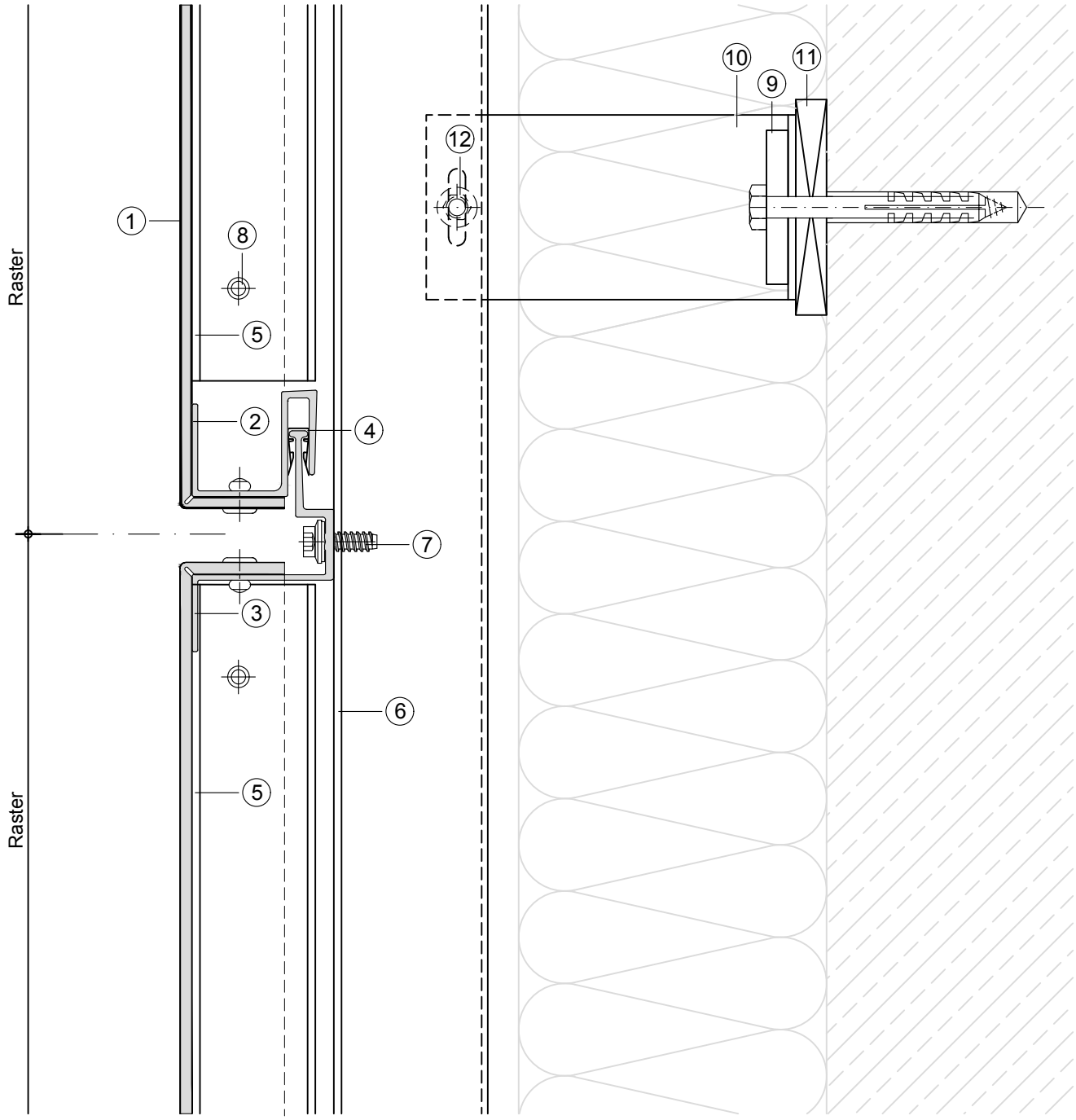

① ALUCOBOND
② S-Profil 44024
③ Z-Profil 44025
④ Kunststoff-Clips SZ 20
⑤ U-Profil 40/20/2,5
⑥ Hutprofil 35 953
⑦ Dichtschraube oder Bohrschraube
⑧ Aluminium-Blindniet
⑨ Aluminiumprofil-Unterlage
⑩ Wandhalter
⑪ Kunststoffunterlage (thermische Trennung)
⑫ Bohrschraube

Produktänderungen im Sinne eines techn. Fortschritts vorbehalten. Alle Angaben erfolgen nach bestem Wissen und ohne Haftung 01 / 15

ALUCOBOND

Fassade, Kassetten SZ 20 - Horizontalverlegung

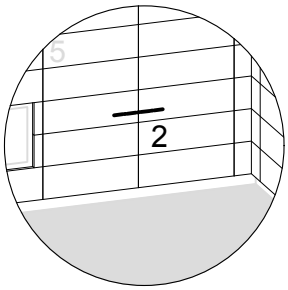

Vertikalfuge/Kassettenelement mit Mittenunterstützung (Schnitt 2-2) M 1:2

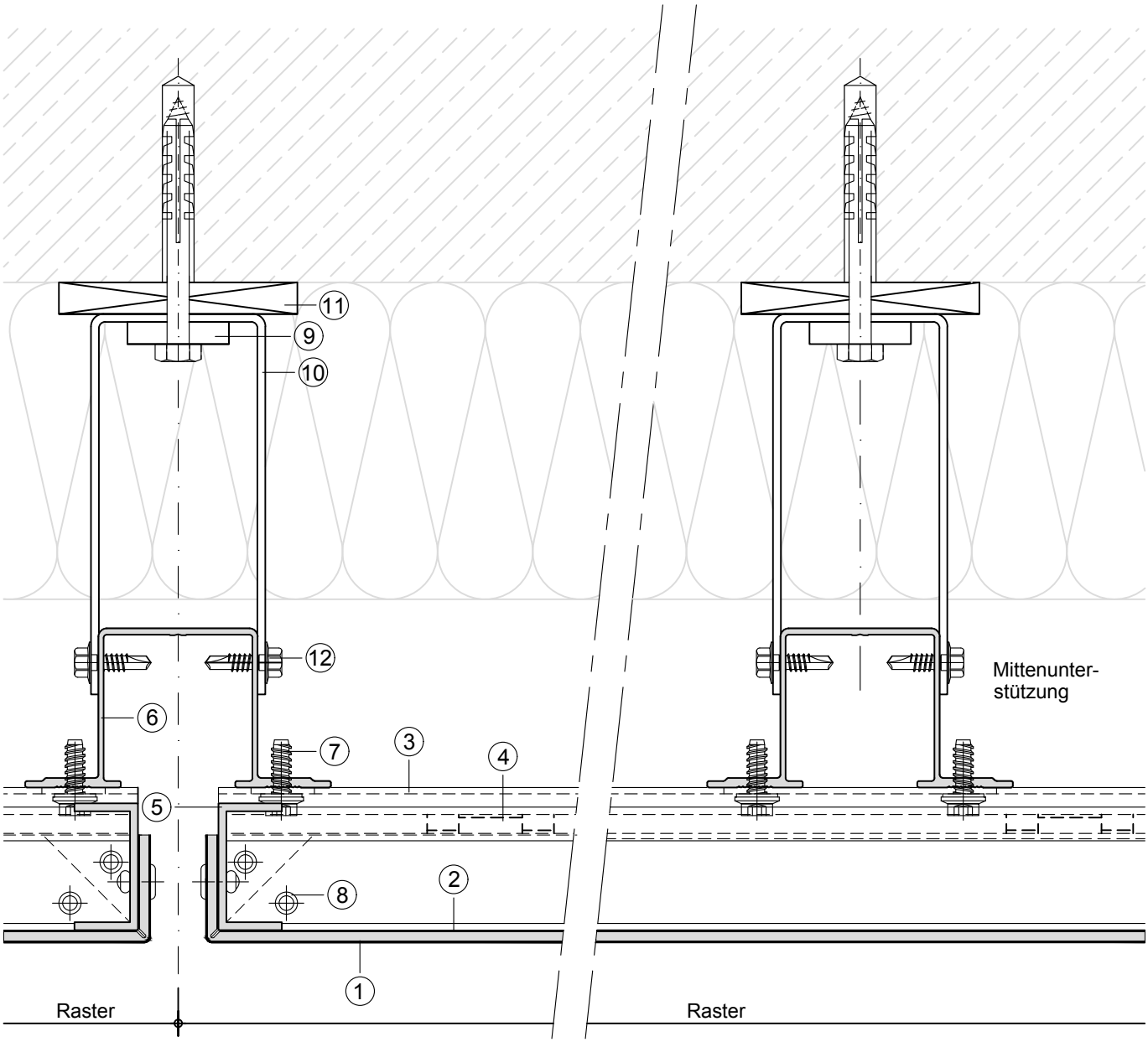

Produktänderungen im Sinne eines techn. Fortschritts vorbehalten. Alle Angaben erfolgen nach bestem Wissen und ohne Haftung 01 / 15

① ALUCOBOND
② S-Profil 44024
③ Z-Profil 44025
④ Kunststoff-Clips SZ 20
⑤ U-Profil 40/20/2,5
⑥ Hutprofil 35 953
⑦ Dichtschraube oder Bohrschraube
⑧ Aluminium-Blindniet
⑨ Aluminiumprofil-Unterlage
⑩ Wandhalter
⑪ Kunststoffunterlage (thermische Trennung)
⑫ Bohrschraube

ALUCOBOND

Fassade, Kassetten SZ 20 - Horizontalverlegung

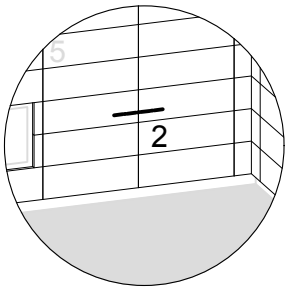

Vertikalfuge/Kassettenelement mit Mittenunterstützung (Schnitt 2-2) M 1:2

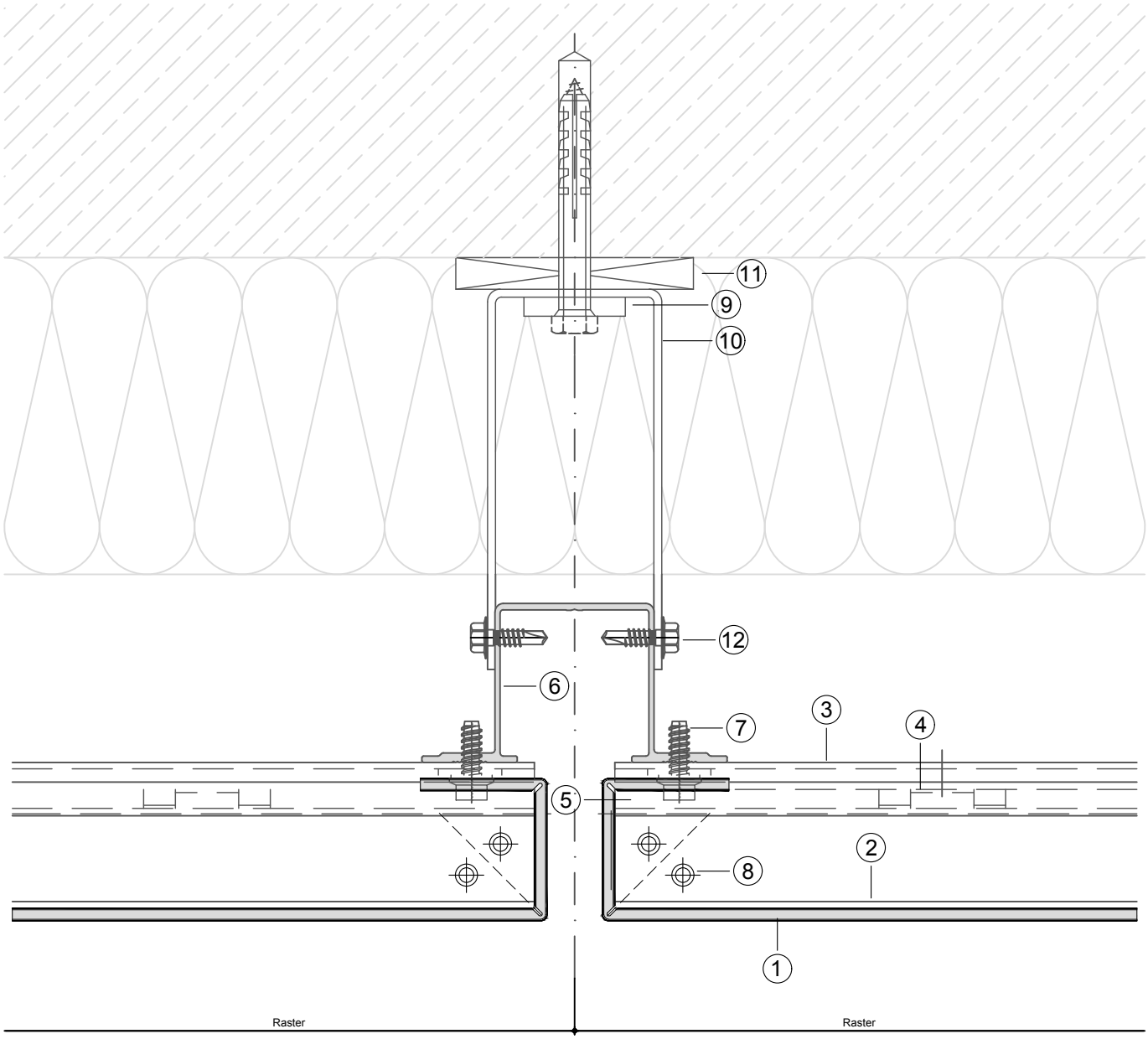

① ALUCOBOND
② S-Profil 44024
③ Z-Profil 44025
④ Kunststoff-Clips SZ 20
⑤ Vertikale Doppelkantung
⑥ Hutprofil 35 953
⑦ Dichtschraube oder Bohrschraube
⑧ Aluminium-Blindniet
⑨ Aluminiumprofil-Unterlage
⑩ Wandhalter
⑪ Kunststoffunterlage (thermische Trennung)
⑫ Bohrschraube

Produktänderungen im Sinne eines techn. Fortschritts vorbehalten. Alle Angaben erfolgen nach bestem Wissen und ohne Haftung 01 / 15

ALUCOBOND

Fassade, Kassetten SZ 20 - Horizontalverlegung

Fensteranschluß oben (Schnitt 3'-3', Leibungsbereich) M 1:2

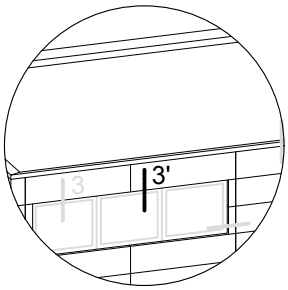

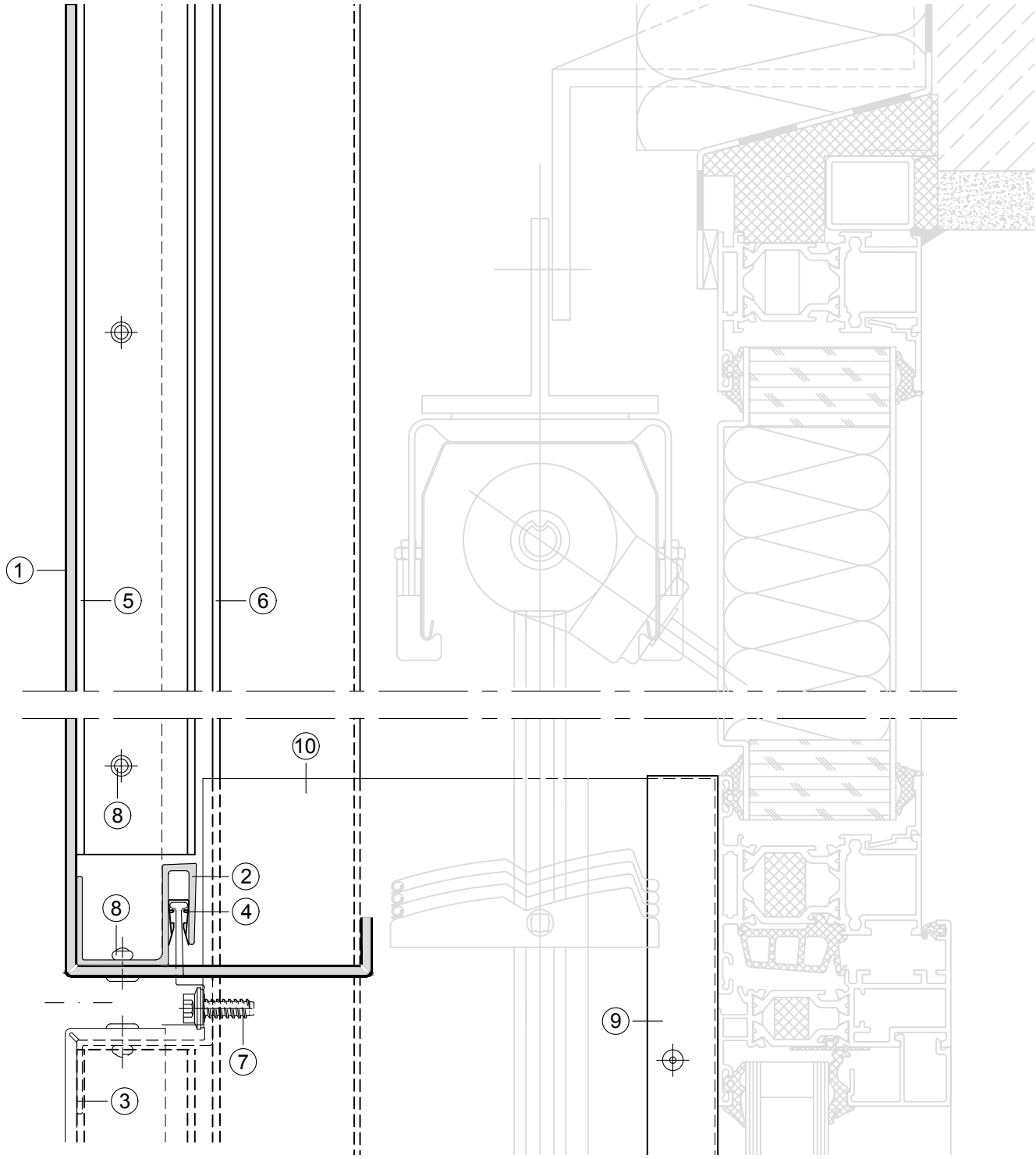

① ALUCOBOND
② S-Profil 44024
③ Z-Profil 44025
④ Kunststoff-Clips SZ 20
⑤ U-Profil 40/20/2,5
⑥ Hutprofil 35 953
⑦ Dichtschraube oder Bohrschraube
⑧ Aluminium-Blindniet
⑨ Fensteranschlußprofil 38 464
⑩ Leibung

Produktänderungen im Sinne eines techn. Fortschritts vorbehalten. Alle Angaben erfolgen nach bestem Wissen und ohne Haftung 01 / 15

ALUCOBOND

Fassade, Kassetten SZ 20 - Horizontalverlegung

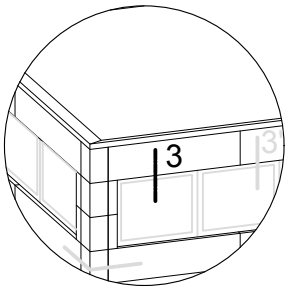

Fensteranschluß oben (Schnitt 3-3, Leibungsbereich) M 1:2

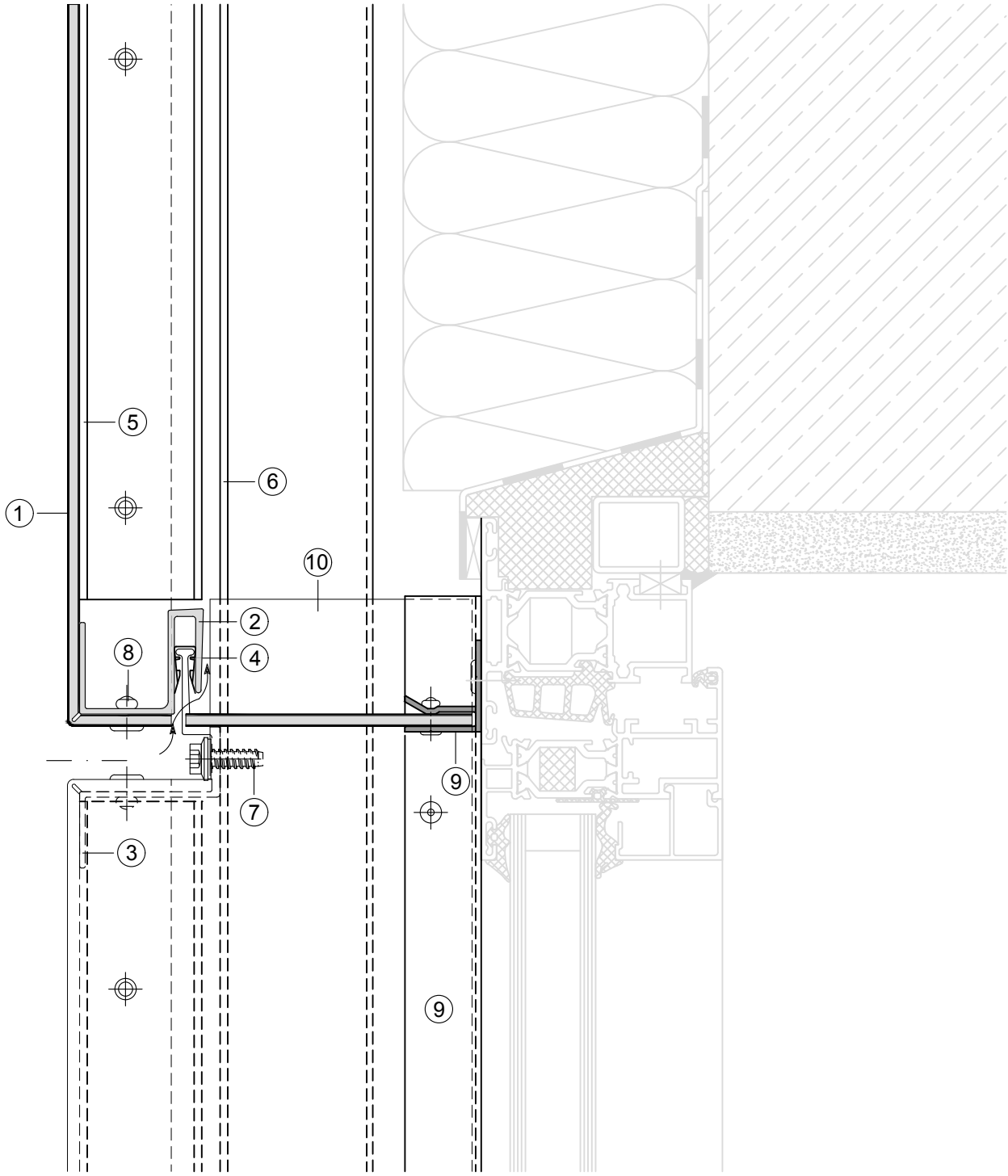

① ALUCOBOND
② S-Profil 44024
③ Z-Profil 44025
④ Kunststoff-Clips SZ 20
⑤ U-Profil 40/20/2,5
⑥ Hutprofil 35 953
⑦ Dichtschraube oder Bohrschraube
⑧ Aluminium-Blindniet
⑨ Fensteranschlußprofil 38 464
⑩ Leibung

Produktänderungen im Sinne eines techn. Fortschritts vorbehalten. Alle Angaben erfolgen nach bestem Wissen und ohne Haftung 01 / 15

ALUCOBOND

Fassade, Kassetten SZ 20 - Horizontalverlegung

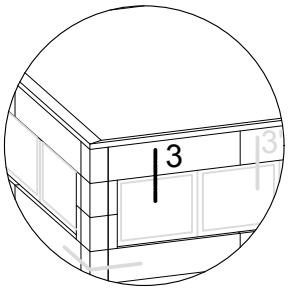

Fensteranschluß oben (Schnitt 3-3, Leibungsbereich) M 1:2

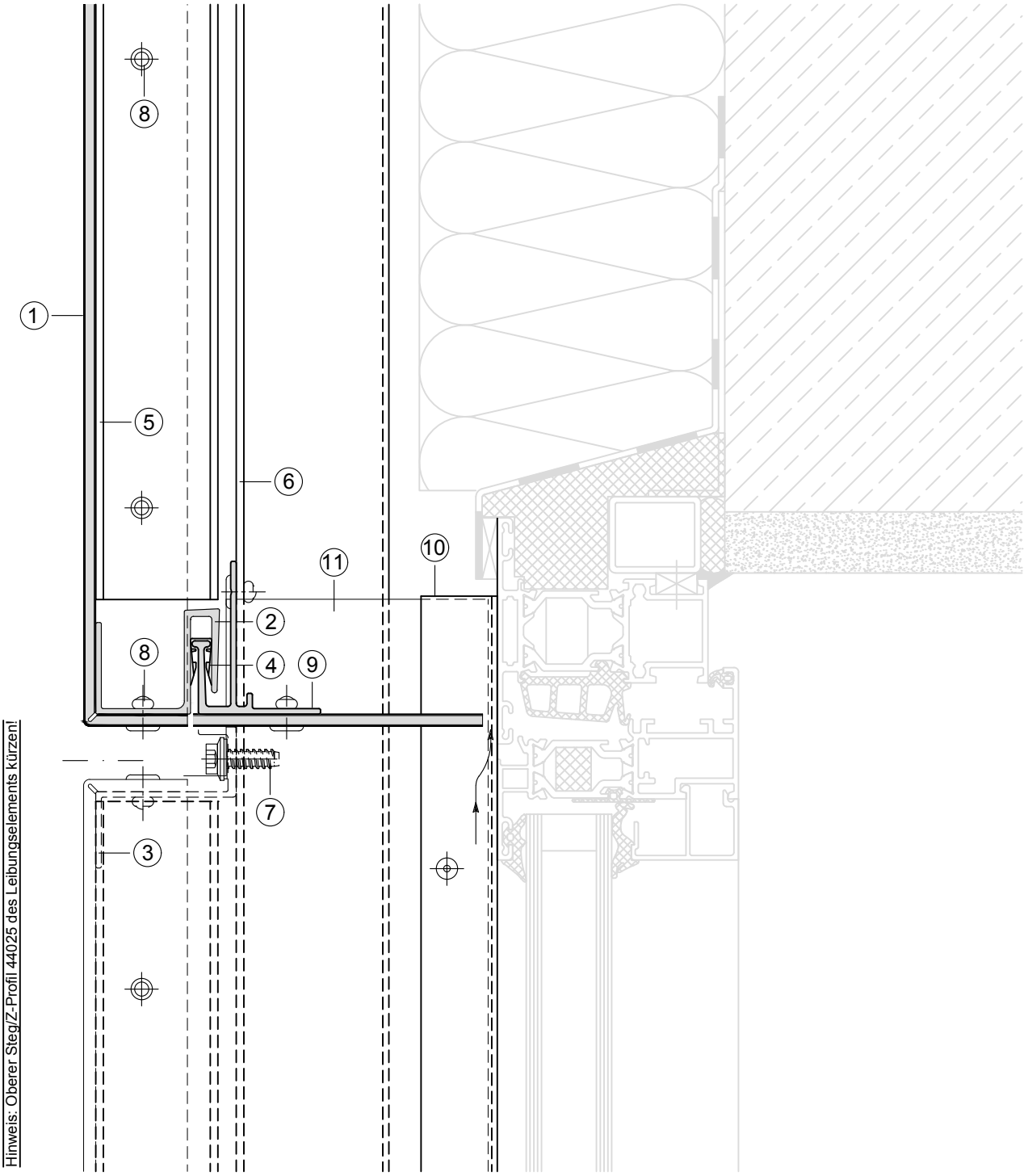

① ALUCOBOND
② S-Profil 44024
③ Z-Profil 44025
④ Kunststoff-Clips SZ 20
⑤ U-Profil 40/20/2,5
⑥ Hutprofil 35 953
⑦ Dichtschraube oder Bohrschraube
⑧ Aluminium-Blindniet
⑨ Basisprofil 44026
⑩ Fensteranschlußprofil 38 464
⑪ Leibung

Produktänderungen im Sinne eines techn. Fortschritts vorbehalten. Alle Angaben erfolgen nach bestem Wissen und ohne Haftung 01 / 15

ALUCOBOND

Fassade, Kassetten SZ 20 - Horizontalverlegung

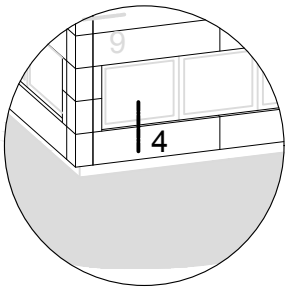

Fensteranschluß unten (Schnitt 4-4) M 1:2

Horizontalschnitt siehe Blatt 3.52

Fensterbank ausgeklinkt!

① ALUCOBOND
② S-Profil 44024
③ Z-Profil 44025
④ Kunststoff-Clips SZ 20
⑤ U-Profil 40/20/2,5
⑥ Hutprofil 35 953
⑦ Dichtschraube oder Bohrschraube
⑧ Aluminium-Blindniet
⑨ Wandhalter
⑩ Aluminiumprofil-Unterlage
⑪ Kunststoffunterlage (thermische Trennung)
⑫ Alu-Blech Fensterbank
⑬ Hochkantung Fensterbank
⑭ Wasserführung (Alu-Blech, gekantet)
⑮ Befestigungswinkel (Abstützung Fensterbank)
⑯ Fensteranschlußprofil 38 464

Produktänderungen im Sinne eines techn. Fortschritts vorbehalten. Alle Angaben erfolgen nach bestem Wissen und ohne Haftung 01 / 15

ALUCOBOND

Fassade, Kassetten SZ 20 - Horizontalverlegung

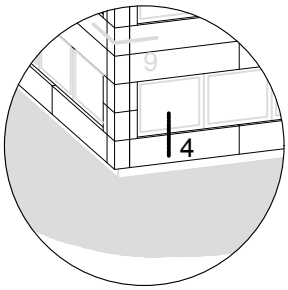

Fensteranschluß unten (Schnitt 4-4 Mittelbereich) M 1:2

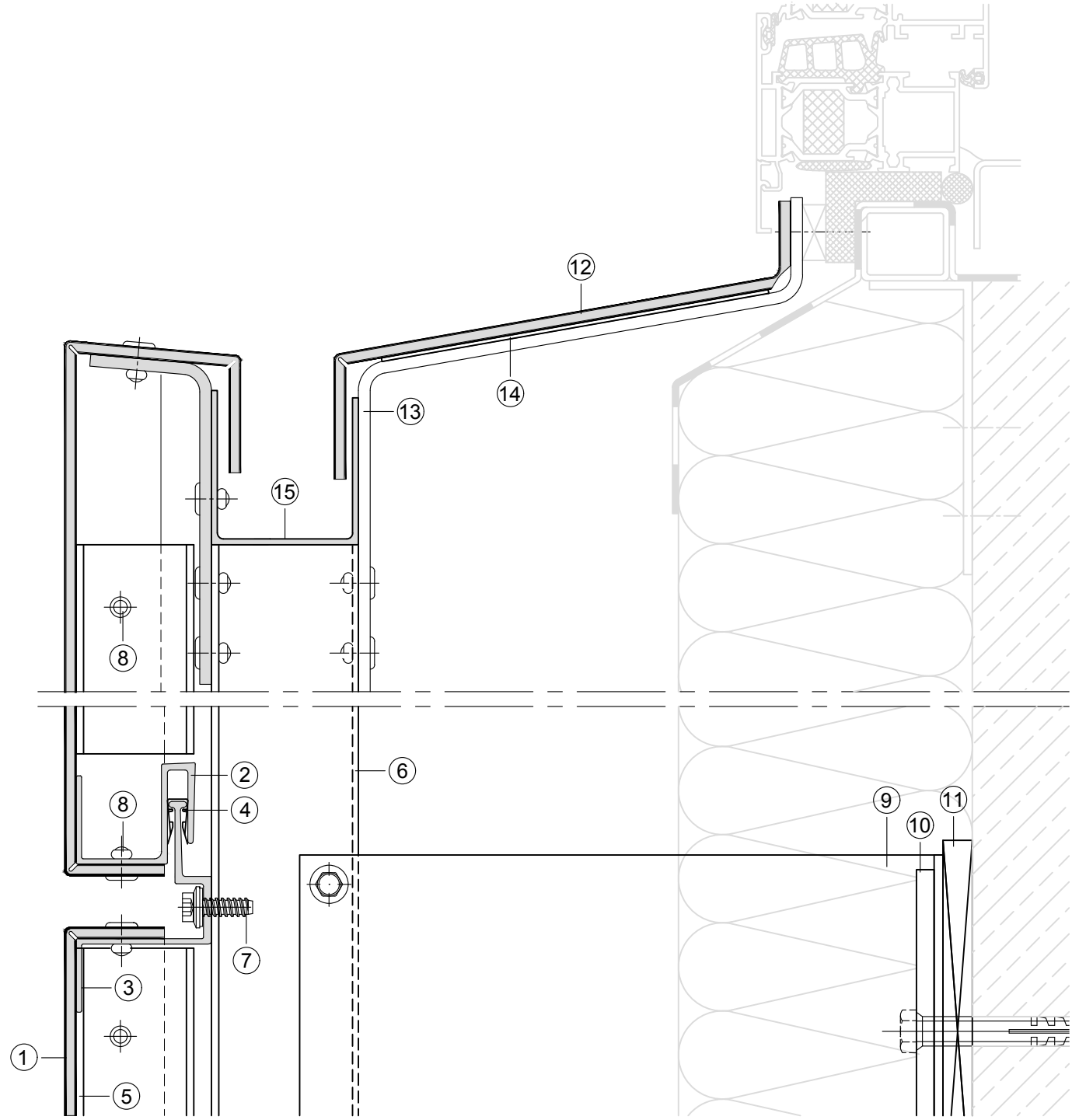

① ALUCOBOND
② S-Profil 44024
③ Z-Profil 44025
④ Kunststoff-Clips SZ 20
⑤ U-Profil 40/20/2,5
⑥ Hutprofil 35 953
⑦ Dichtschraube oder Bohrschraube
⑧ Aluminium-Blindniet
⑨ Wandhalter
⑩ Aluminiumprofil-Unterlage
⑪ Kunststoffunterlage (thermische Trennung)
⑫ ALUCOBOND Fensterbank
⑬ Abstützung Fensterbank (AL-Blech gekantet) Kurzstück
⑭ Doppelseitiges Klebeband
⑮ U-Profil (Regenrinne) 50/50/2

Produktänderungen im Sinne eines techn. Fortschritts vorbehalten. Alle Angaben erfolgen nach bestem Wissen und ohne Haftung 01 / 15

ALUCOBOND

Fassade, Kassetten SZ 20 - Horizontalverlegung

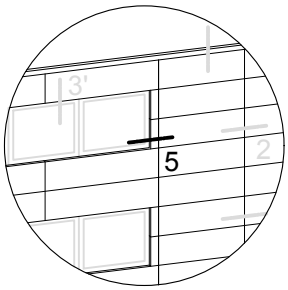

Fensteranschluß seitlich (Schnitt 5-5) M 1:2

Vertikalschnitt siehe Blatt 3.42

Produktänderungen im Sinne eines techn. Fortschritts vorbehalten. Alle Angaben erfolgen nach bestem Wissen und ohne Haftung 01 / 15

① ALUCOBOND
② S-Profil 44024
③ Z-Profil 44025
④ Kunststoff-Clips SZ 20
⑤ U-Profil 40/20/2,5
⑥ Hutprofil 35 953
⑦ Dichtschraube oder Bohrschraube
⑧ Aluminium-Blindniet
⑨ Wandhalter
⑩ Aluminiumprofil-Unterlage
⑪ Kunststoffunterlage (thermische Trennung)
⑫ Alu-Blech Fensterbank
⑬ Hochkantung Fensterbank
⑭ Wasserführung (Alu-Blech, gekantet)
⑮ Befestigungswinkel (Abstützung Fensterbank)
⑯ Fensteranschlußprofil 38 464

ALUCOBOND

Fassade, Kassetten SZ 20 - Horizontalverlegung

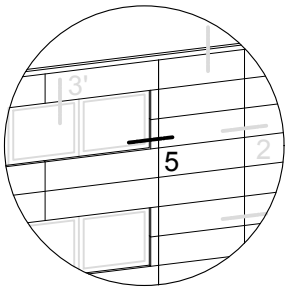

Fensteranschluß seitlich (Schnitt 5-5) M 1:2

Vertikalschnitt siehe Blatt 3.42A

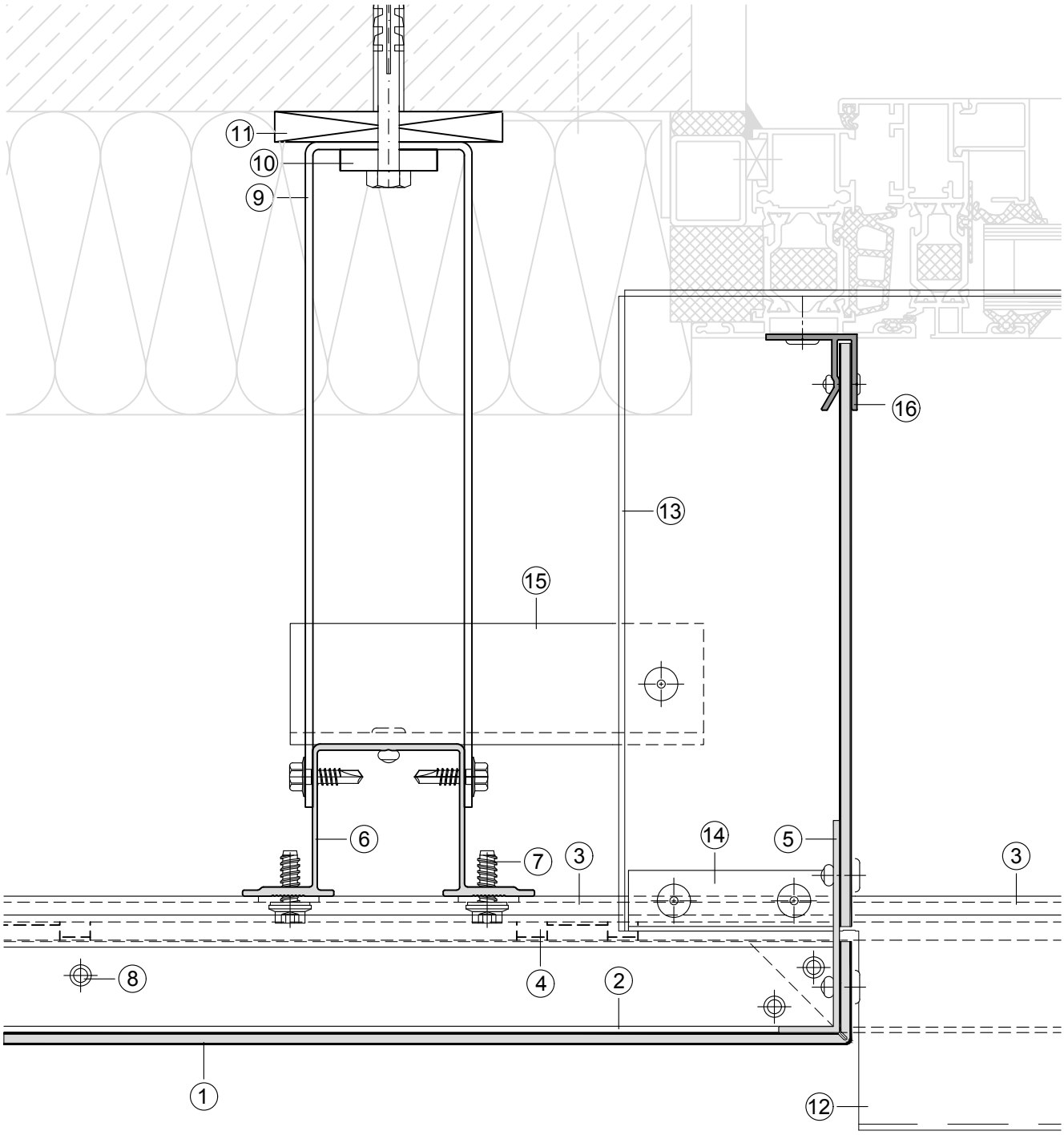

① ALUCOBOND
② S-Profil 44024
③ Z-Profil 44025
④ Kunststoff-Clips SZ 20
⑤ L-Profil
⑥ Hutprofil 35 953
⑦ Dichtschraube oder Bohrschraube
⑧ Aluminium-Blindniet
⑨ Wandhalter
⑩ Aluminiumprofil-Unterlage
⑪ Kunststoffunterlage (thermische Trennung)
⑫ Alu-Blech Fensterbank
⑬ Hochkantung Fensterbank
⑭ Wasserführung (Alu-Blech, gekantet)
⑮ Befestigungswinkel (Abstützung Fensterbank)
⑯ Fensteranschlußprofil 38 464

Produktänderungen im Sinne eines techn. Fortschritts vorbehalten. Alle Angaben erfolgen nach bestem Wissen und ohne Haftung 01 / 15

ALUCOBOND

Fassade, Kassetten SZ 20 - Horizontalverlegung

Fassadenabschluß oben (Schnitt 6'-6') M 1:3

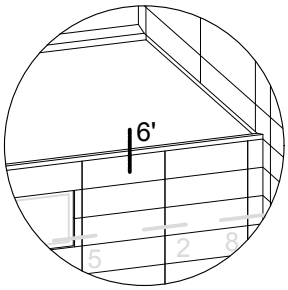

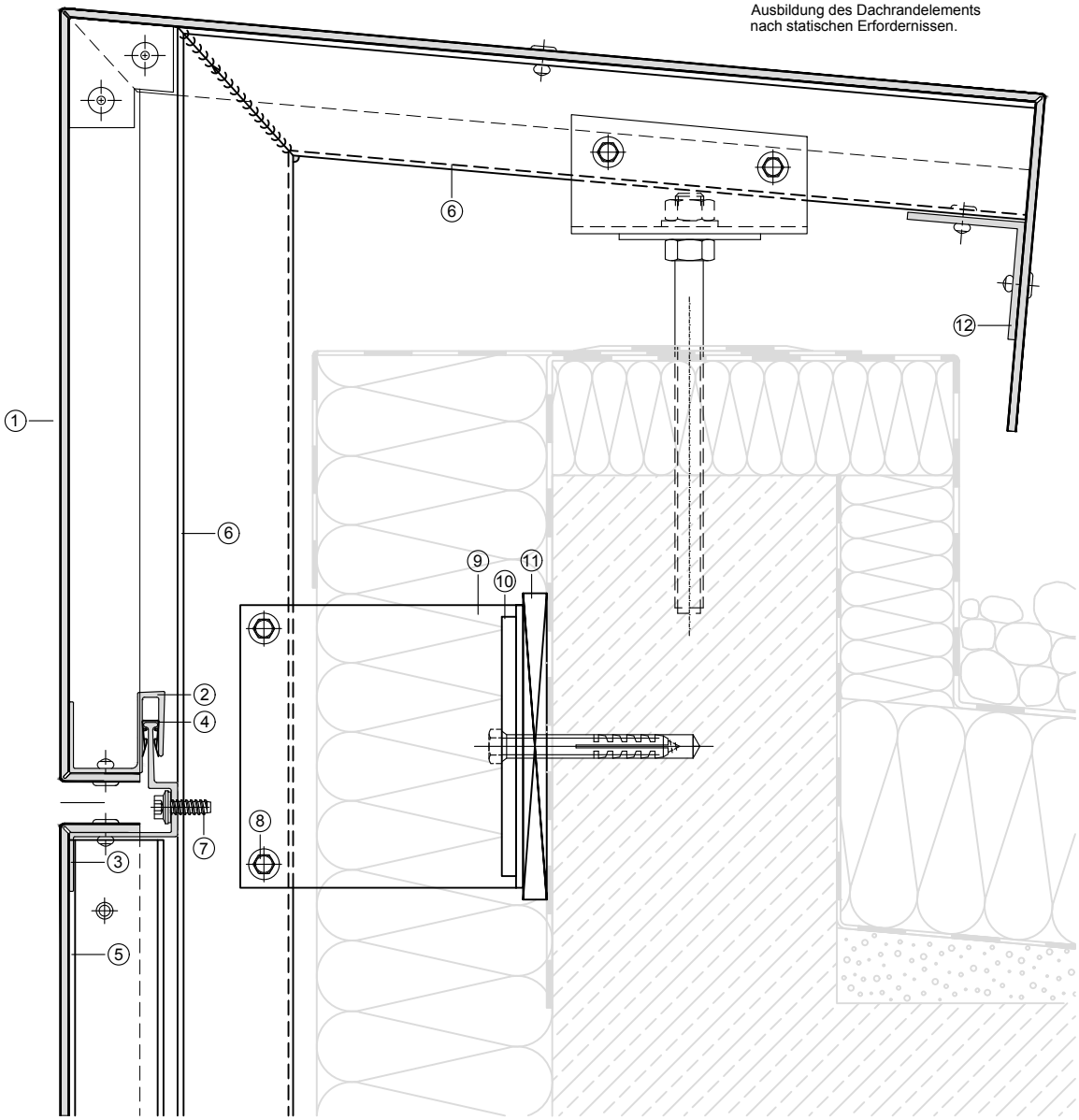

① ALUCOBOND
② S-Profil 44024
③ Z-Profil 44025
④ Kunststoff-Clips SZ 20
⑤ U-Profil 40/20/2,5
⑥ Hutprofil 35 953
⑦ Dichtschraube oder Bohrschraube
⑧ Bohrschraube
⑨ Wandhalter
⑩ Aluminiumprofil-Unterlage
⑪ Kunststoffunterlage (thermische Trennung)
⑫ Befestigungswinkel

Produktänderungen im Sinne eines techn. Fortschritts vorbehalten. Alle Angaben erfolgen nach bestem Wissen und ohne Haftung 01 / 15

ALUCOBOND

Fassade, Kassetten SZ 20 - Horizontalverlegung

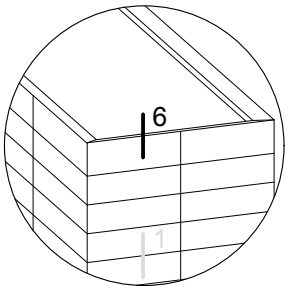

Fassadenabschluß oben (Schnitt 6-6) M 1:3

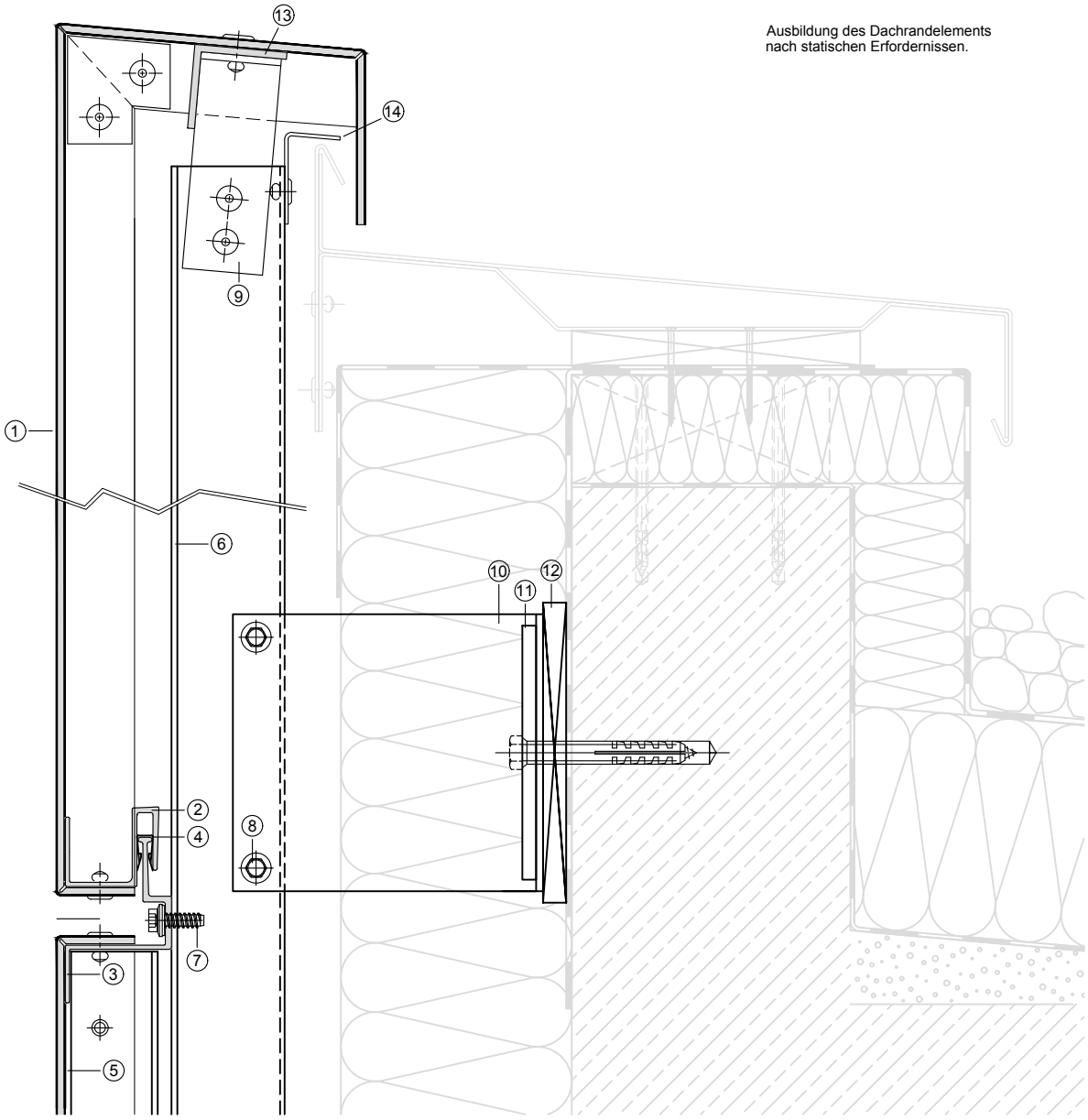

① ALUCOBOND
② S-Profil 44024
③ Z-Profil 44025
④ Kunststoff-Clips SZ 20
⑤ U-Profil 40/20/2,5
⑥ Hutprofil 35 953
⑦ Dichtschraube oder Bohrschraube
⑧ Bohrschraube
⑨ Befestigungswinkel Kurzstück
⑩ Wandhalter
⑪ Aluminiumprofil-Unterlage
⑫ Kunststoffunterlage (thermische Trennung)
⑬ Befestigungswinkel durchgehend
⑭ Entwässerung

Produktänderungen im Sinne eines techn. Fortschritts vorbehalten. Alle Angaben erfolgen nach bestem Wissen und ohne Haftung 01 / 15

ALUCOBOND

Fassade, Kassetten SZ 20 - Horizontalverlegung

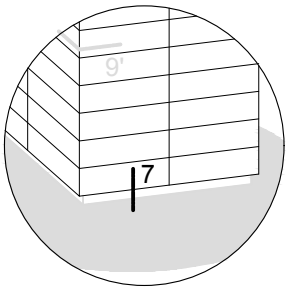

Fassadenabschluß unten (Schnitt 7-7) M 1:2

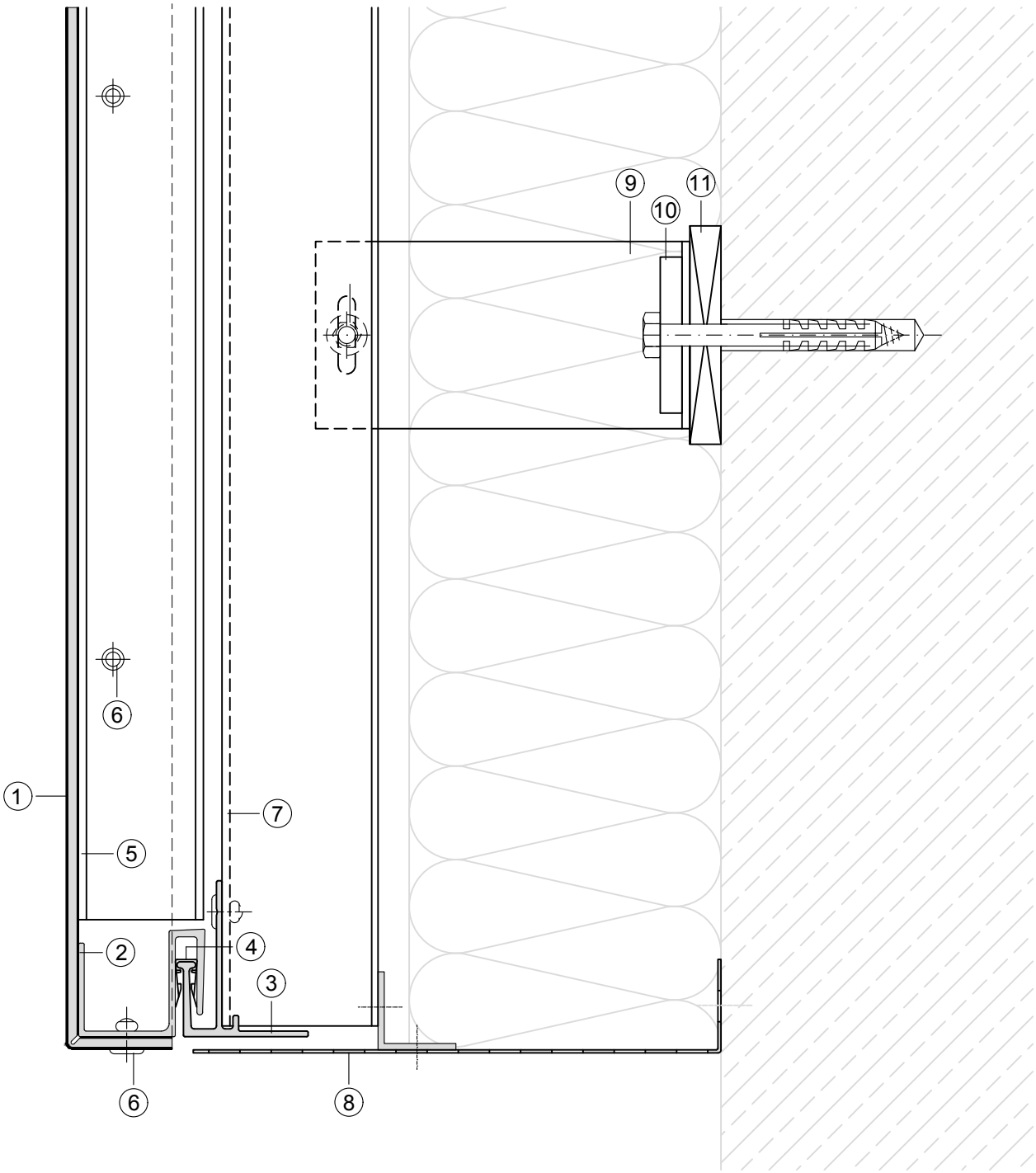

① ALUCOBOND
② S-Profil 44024
③ Basisprofil 44026
④ Kunststoff-Clips SZ 20
⑤ U-Profil 40/20/2,5
⑥ Aluminium-Blindniet
⑦ Hutprofil 35 953
⑧ Lochblech/Lüftungsprofil
⑨ Wandhalter
⑩ Aluminiumprofil-Unterlage
⑪ Kunststoffunterlage (thermische Trennung)

Produktänderungen im Sinne eines techn. Fortschritts vorbehalten. Alle Angaben erfolgen nach bestem Wissen und ohne Haftung 01 / 15

ALUCOBOND

Fassade, Kassetten SZ 20 - Horizontalverlegung

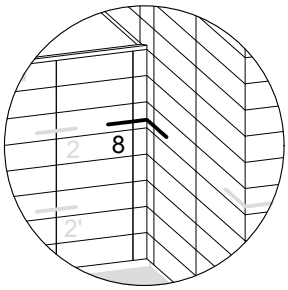

Eckausbildung/Innenecke (Schnitt 8-8) M 1:2.5

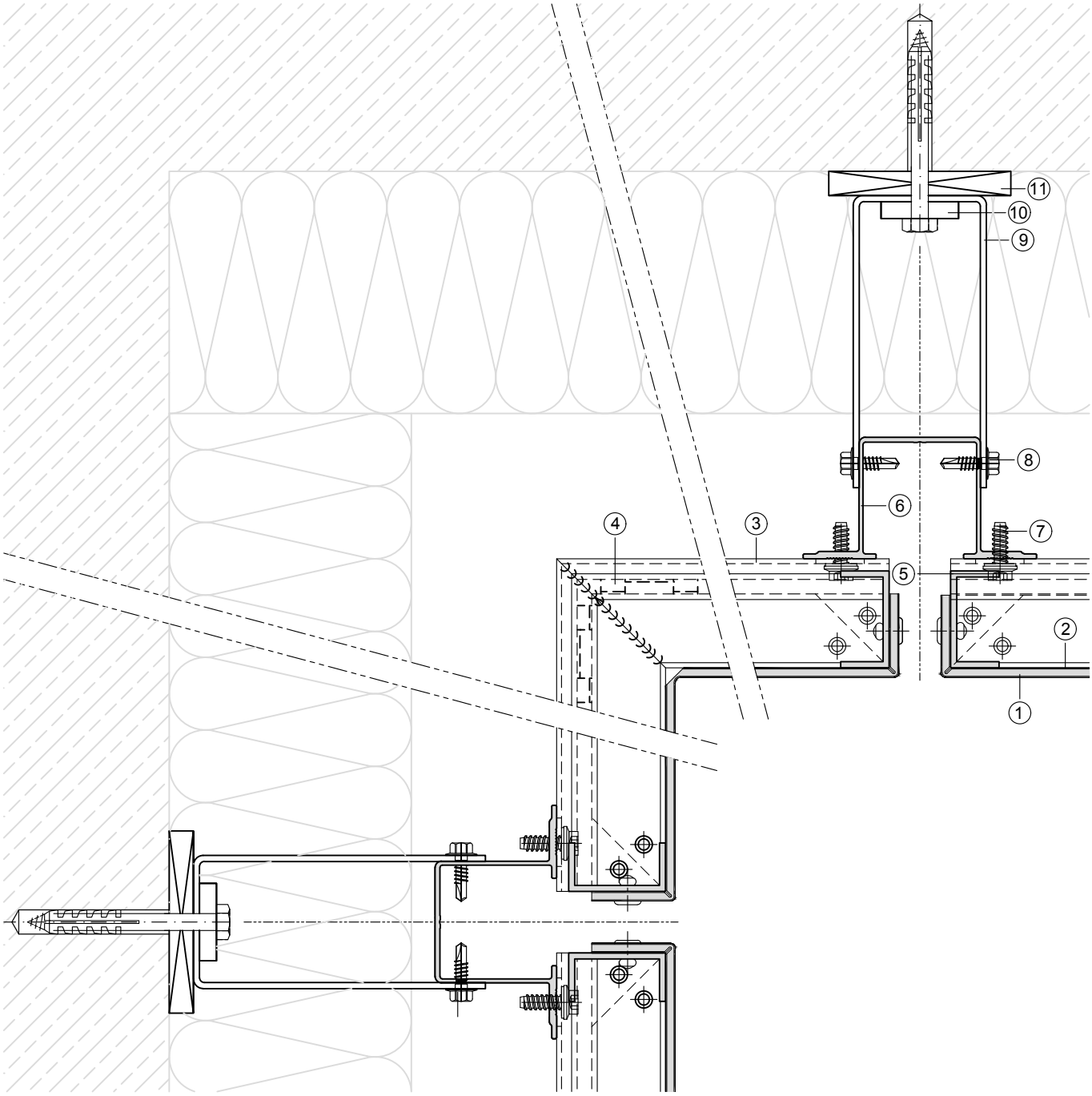

① ALUCOBOND
② S-Profil 44024
③ Z-Profil 44025
④ Kunststoff-Clips SZ 20
⑤ U-Profil 40/20/2,5
⑥ Hutprofil 35 953
⑦ Dichtschraube oder Bohrschraube
⑧ Bohrschraube
⑨ Wandhalter
⑩ Aluminiumprofil-Unterlage
⑪ Kunststoffunterlage (thermische Trennung)

Produktänderungen im Sinne eines techn. Fortschritts vorbehalten. Alle Angaben erfolgen nach bestem Wissen und ohne Haftung 01 / 15

ALUCOBOND

Fassade, Kassetten SZ 20 - Horizontalverlegung

Eckausbildung/Aussenecke gekantet (Schnitt 9-9) M 1:2,5

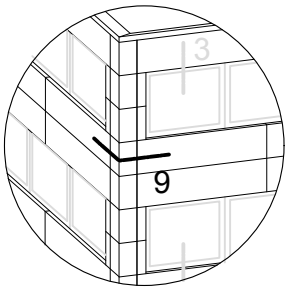

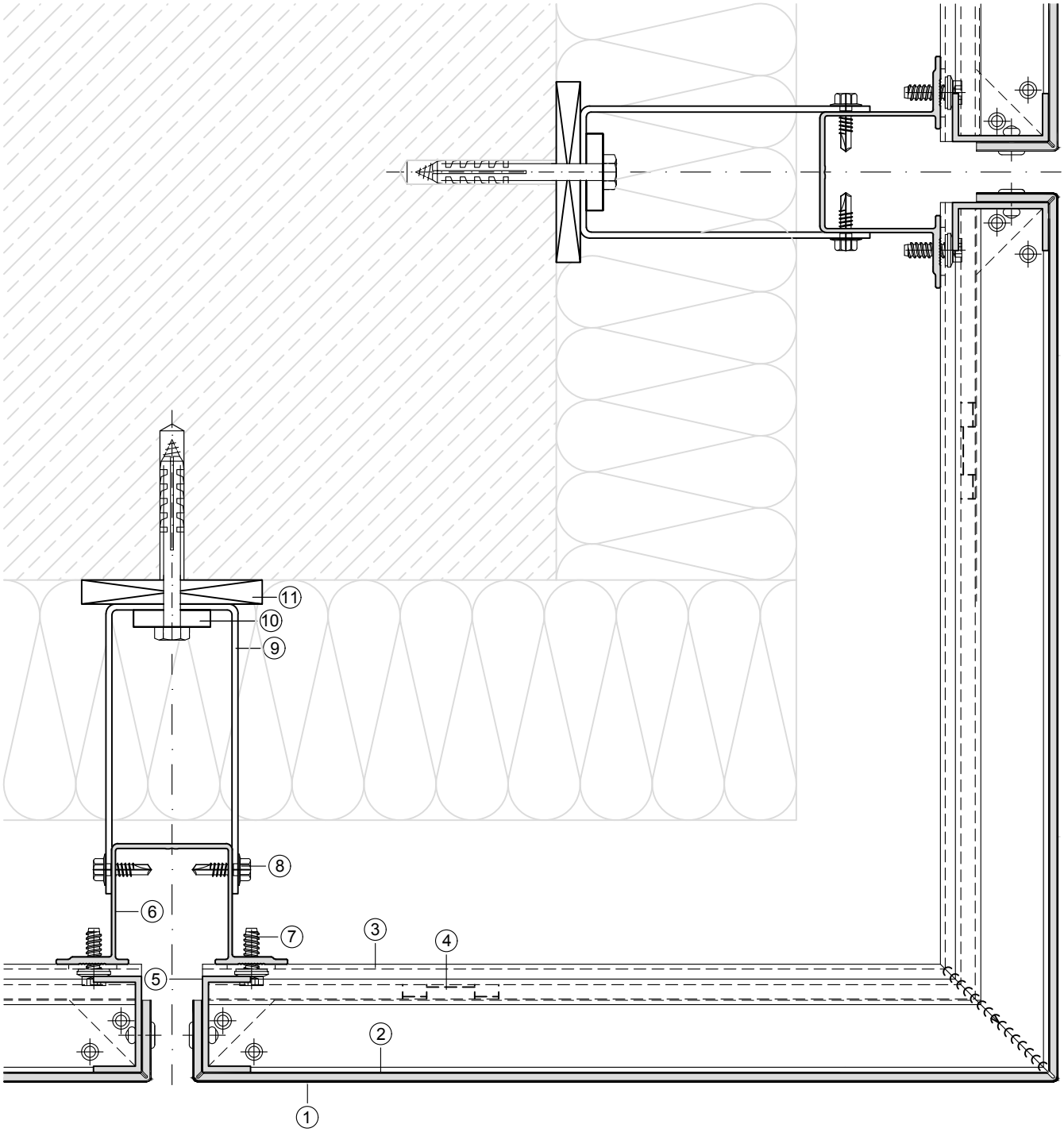

① ALUCOBOND
② S-Profil 44024
③ Z-Profil 44025
④ Kunststoff-Clips SZ 20
⑤ U-Profil 40/20/2,5
⑥ Hutprofil 35 953
⑦ Dichtschraube oder Bohrschraube
⑧ Bohrschraube
⑨ Wandhalter
⑩ Aluminiumprofil-Unterlage
⑪ Kunststoffunterlage (thermische Trennung)

Produktänderungen im Sinne eines techn. Fortschritts vorbehalten. Alle Angaben erfolgen nach bestem Wissen und ohne Haftung 01 / 15

ALUCOBOND

Fassade, Kassetten SZ 20 - Horizontalverlegung

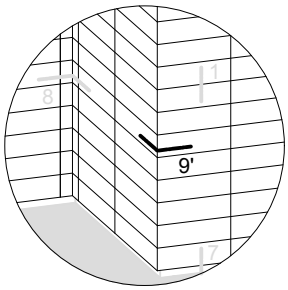

Eckausbildung/Aussenecke mit Fuge (Schnitt 9'-9') M 1:2,5

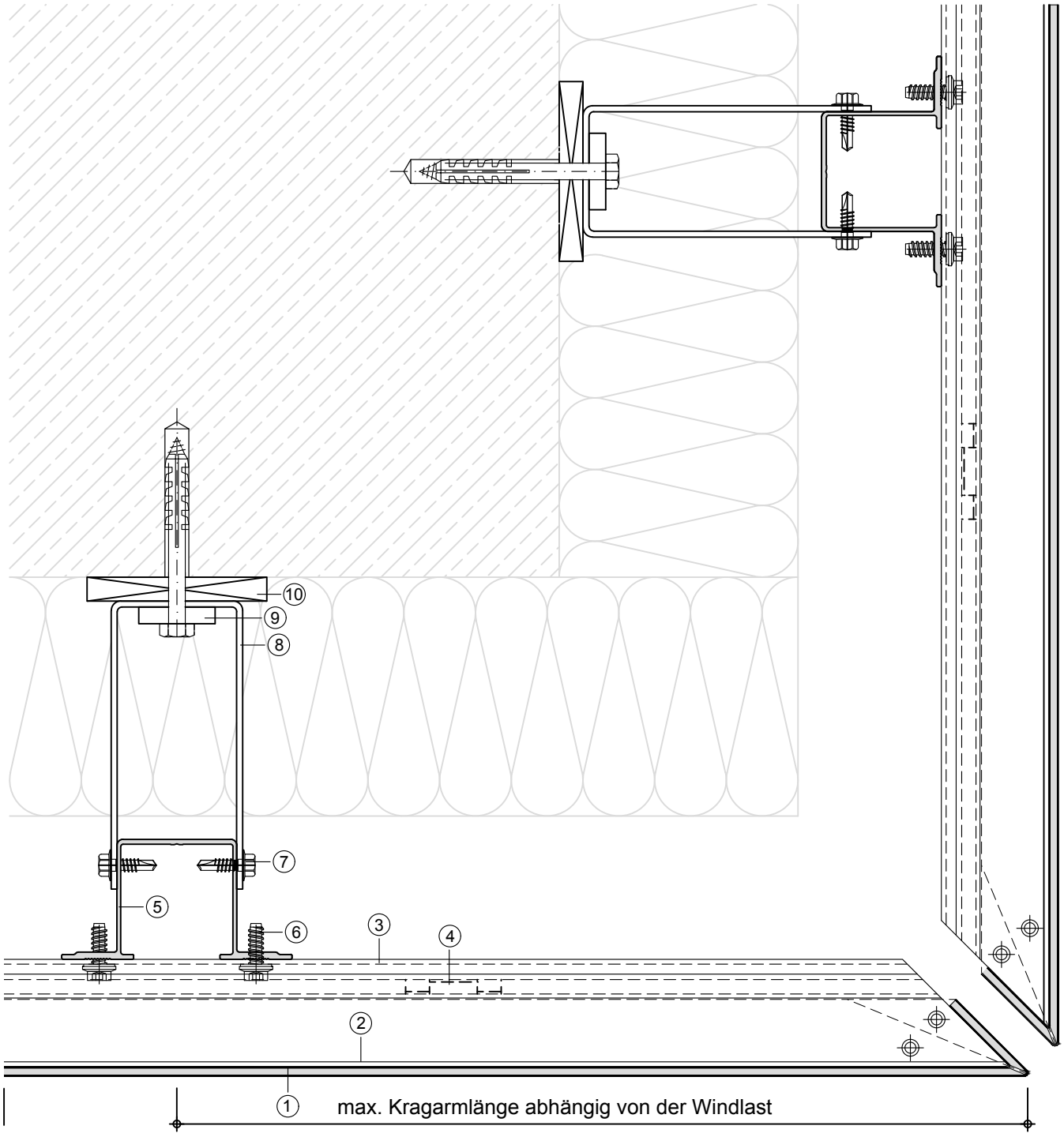

① ALUCOBOND
② S-Profil 44024
③ Z-Profil 44025
④ Kunststoff-Clips SZ 20
⑤ Hutprofil 35 953
⑥ Dichtschraube oder Bohrschraube
⑦ Bohrschraube
⑧ Wandhalter
⑨ Aluminiumprofil-Unterlage
⑩ Kunststoffunterlage (thermische Trennung)

Produktänderungen im Sinne eines techn. Fortschritts vorbehalten. Alle Angaben erfolgen nach bestem Wissen und ohne Haftung 01 / 15