ALUCOBOND® Planungsunterlagen

Fassade, eingehängte Kassetten - Vertikalverlegung

Teil 1

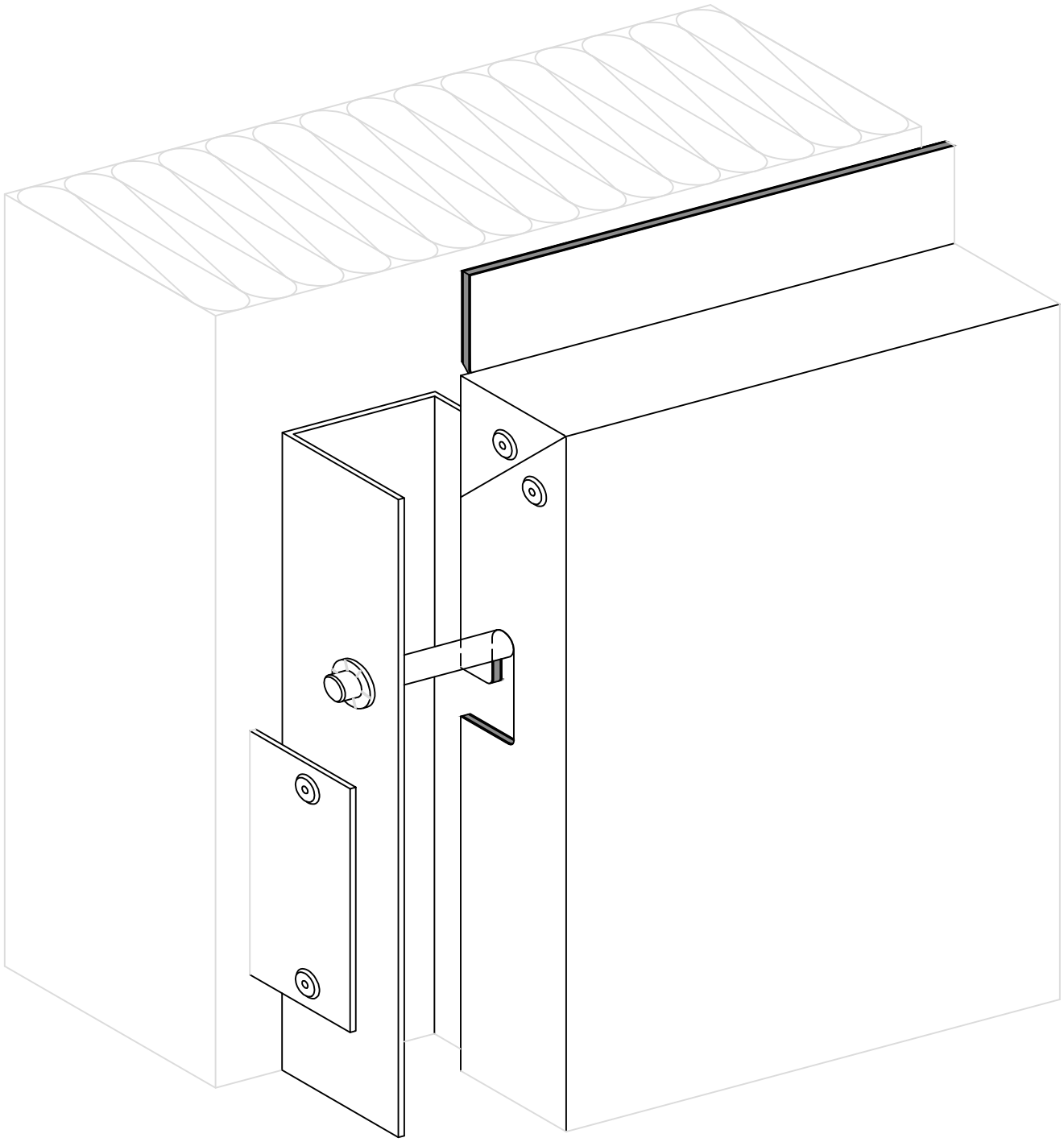

- Beschreibung Seite 1.1 - 1.1B
- Profile und Zubehör Seite 2.1 - 2.4
- Ausführungsbeispiele Seite 3.10 - 3.90

Produktänderungen im Sinne eines techn. Fortschritts vorbehalten. Alle Angaben erfolgen nach bestem Wissen und ohne Haftung 08 / 15

Fassade, eingehängte Kassetten - Vertikalverlegung

Beschreibung

®

Ästhetisch sehr ansprechende Fassadenverkleidungen lassen sich mit eingehängten Kassettenelementen herstellen.

Mit dieser Ausführungsart kann der architektonische Wunsch nach unsichtbarer Befestigung von ALUCOBOND® Elementen erfüllt werden.

Durch das Konstruktionsprinzip lassen sich die Fugenbreiten an den Element-Stößen sehr einfach der gewünschten Rasterung anpassen.

Die möglichen Element-Abmessungen bzw. die maximalen Rastermaße richten sich nach den lieferbaren Plattenformaten und den auftretenden Windlasten (Gebäudehöhe).

Über die besondere Fertigungsart der Kassetten-Ecken informieren die Blätter 1.1A und 1.1B.

ALUCOBOND® Kassetten-Elemente haben im Vergleich zur Fertigung von Vollblech-Elementen folgende Vorteile:

- ALUCOBOND® Platten werden mit einbrennlackierter Oberfläche geliefert und verarbeitet (Lackierarbeiten nach Kassettenfertigung entfallen).
- Spannungsfreies Abkanten, somit keine Verwölbung im Eckbereich und somit plane Elemente.
- Abkantungen können von Hand erfolgen (Abkantmaschinen nicht erforderlich).
- Großformatige Kassetten-Elemente durch große Eigenstabilität der ALUCOBOND® Platten.
- Einfache und schnelle Montage durch geringes Gewicht der Elemente.
- Antidröhnbeschichtungen entfallen.

Produktänderungen im Sinne eines techn. Fortschritts vorbehalten. Alle Angaben erfolgen nach bestem Wissen und ohne Haftung 08/15

ALUCOBOND®

Fassade, eingehängte Kassetten - Vertikalverlegung

Beschreibung

Ansicht und Abwicklung eines Kassettenelements

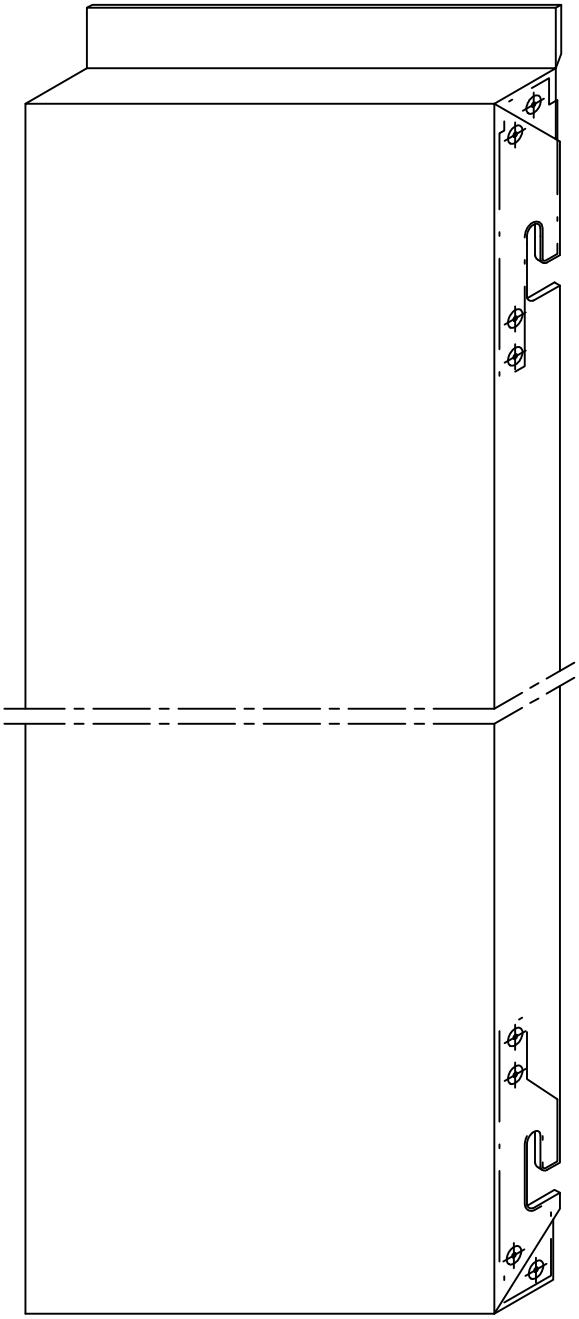

Abkantungen nach statischen Erfordernissen.

Ansicht M 1:5

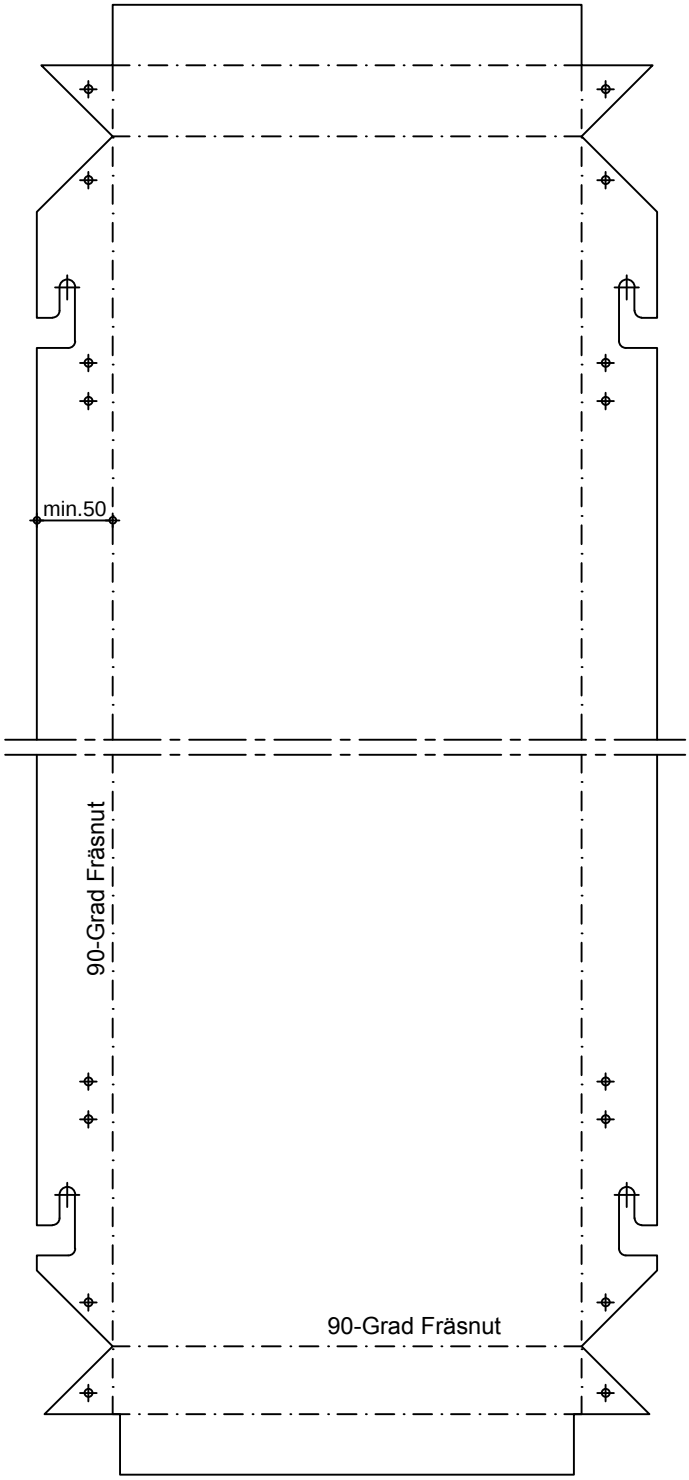

Abwicklung M 1:5

Produktänderungen im Sinne eines techn. Fortschritts vorbehalten. Alle Angaben erfolgen nach bestem Wissen und ohne Haftung 08/15

ALUCOBOND®

Fassade, eingehängte Kassetten - Vertikalverlegung

Beschreibung

Ansicht und Abwicklung eines Kassettenelements

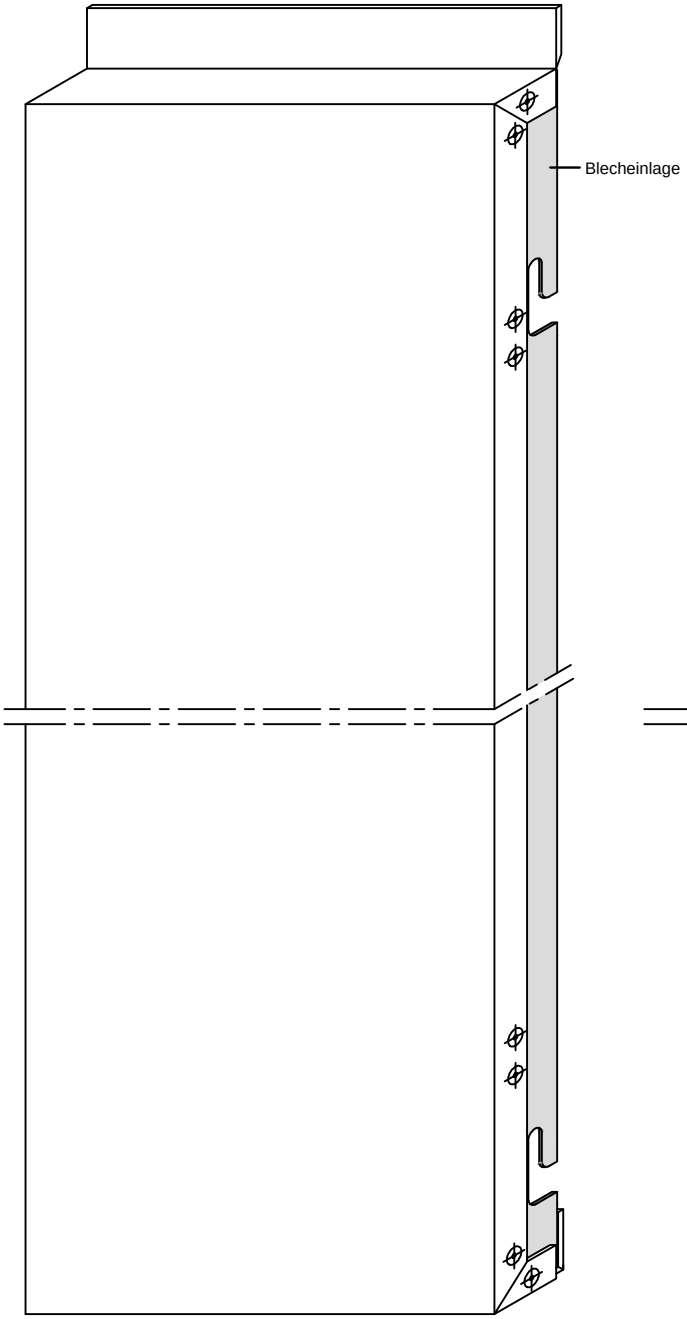

Ansicht M 1:5

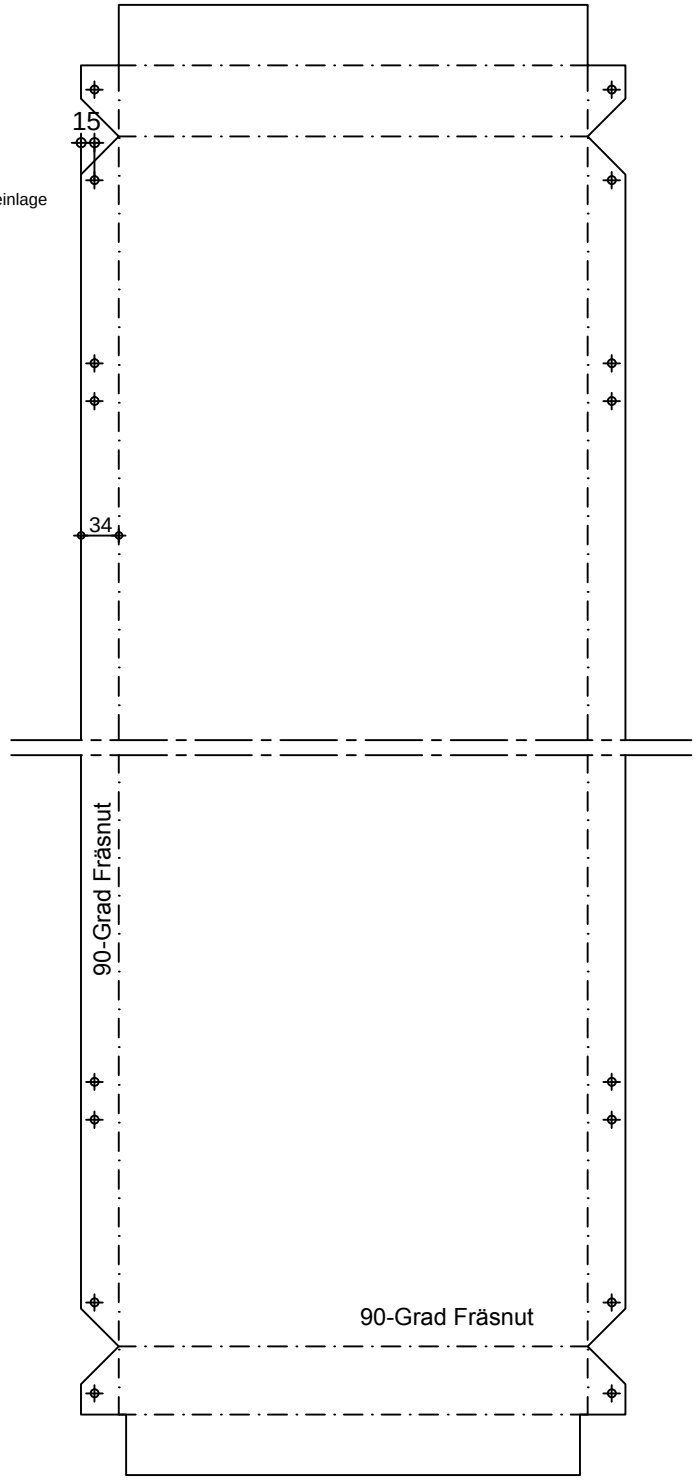

Abwicklung M 1:5

Produktänderungen im Sinne eines techn. Fortschritts vorbehalten. Alle Angaben erfolgen nach bestem Wissen und ohne Haftung 08/15

ALUCOBOND®

Fassade, eingehängte Kassetten - Vertikalverlegung

Profile und Zubehör

Auf der CD "Architektur im Detail" finden Sie die Lieferadressen unter "Verarbeitung"

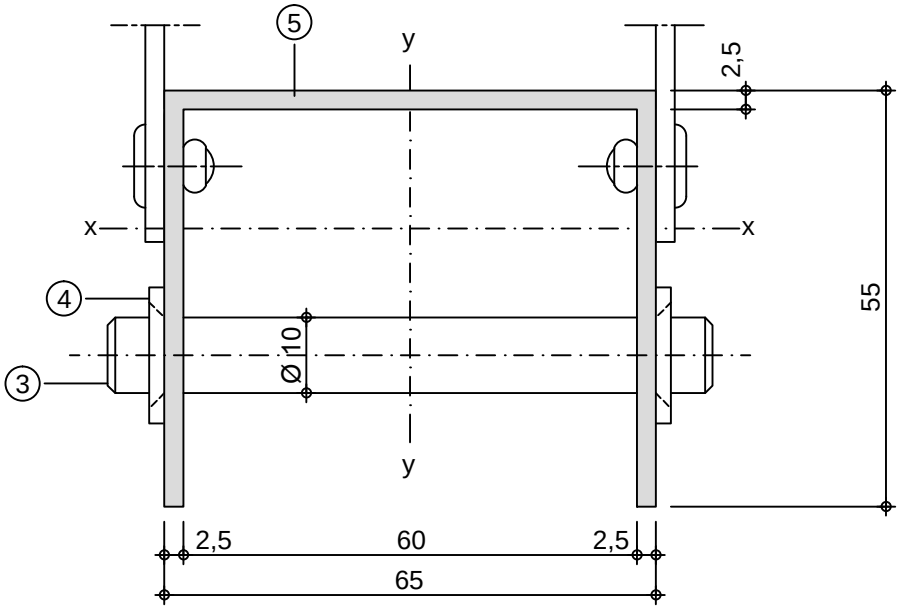

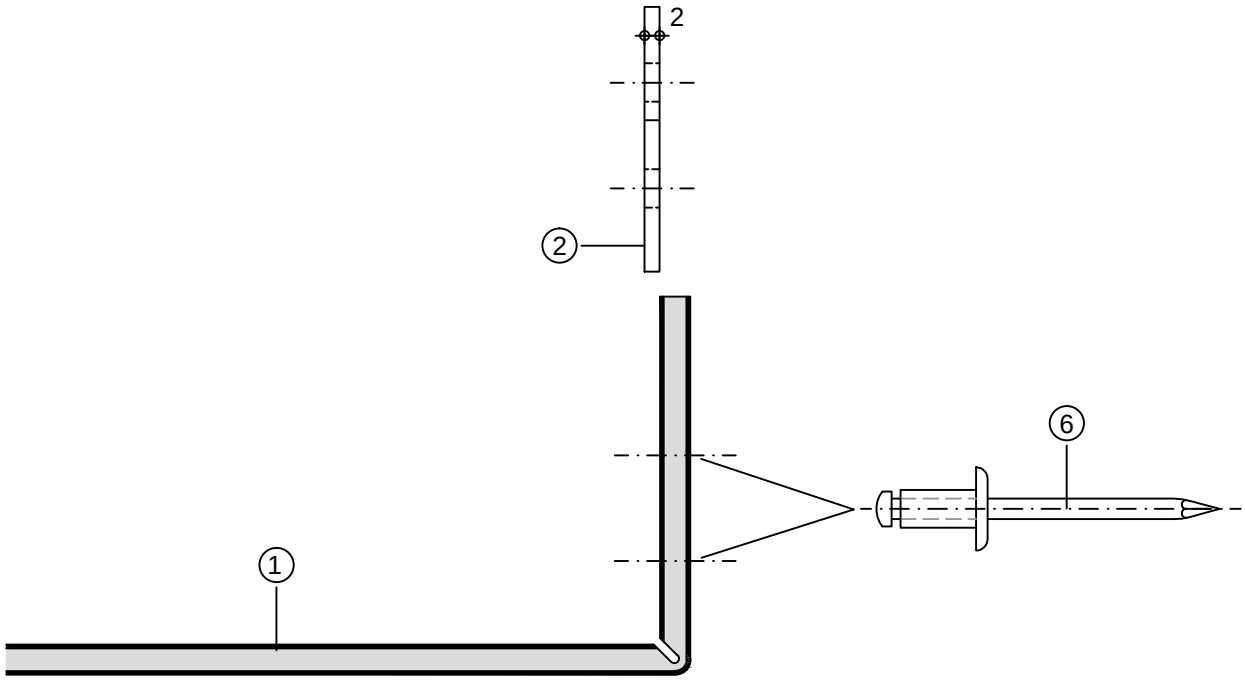

①
②
③
④
⑤
4
⑥

Produktänderungen im Sinne eines techn. Fortschritts vorbehalten. Alle Angaben erfolgen nach bestem Wissen und ohne Haftung 08/15

Fassade, eingehängte Kassetten - Vertikalverlegung

Profile und Zubehör

Auf der CD "Architektur im Detail" finden Sie die Lieferadressen unter "Verarbeitung"

Eckblech "EO"-aus EN AW-5754 (AlMg3), Dicke: 2 mm für obere Kassettenecke

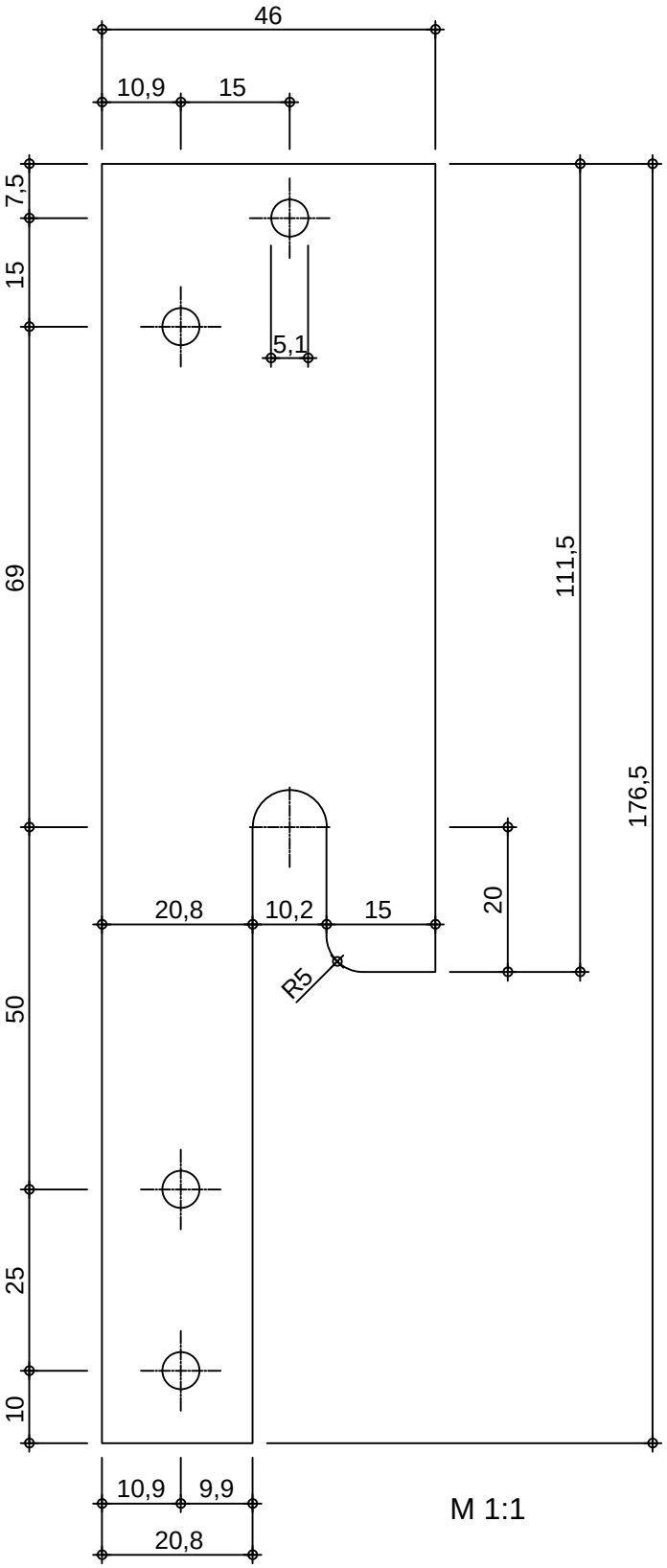

M 1:1

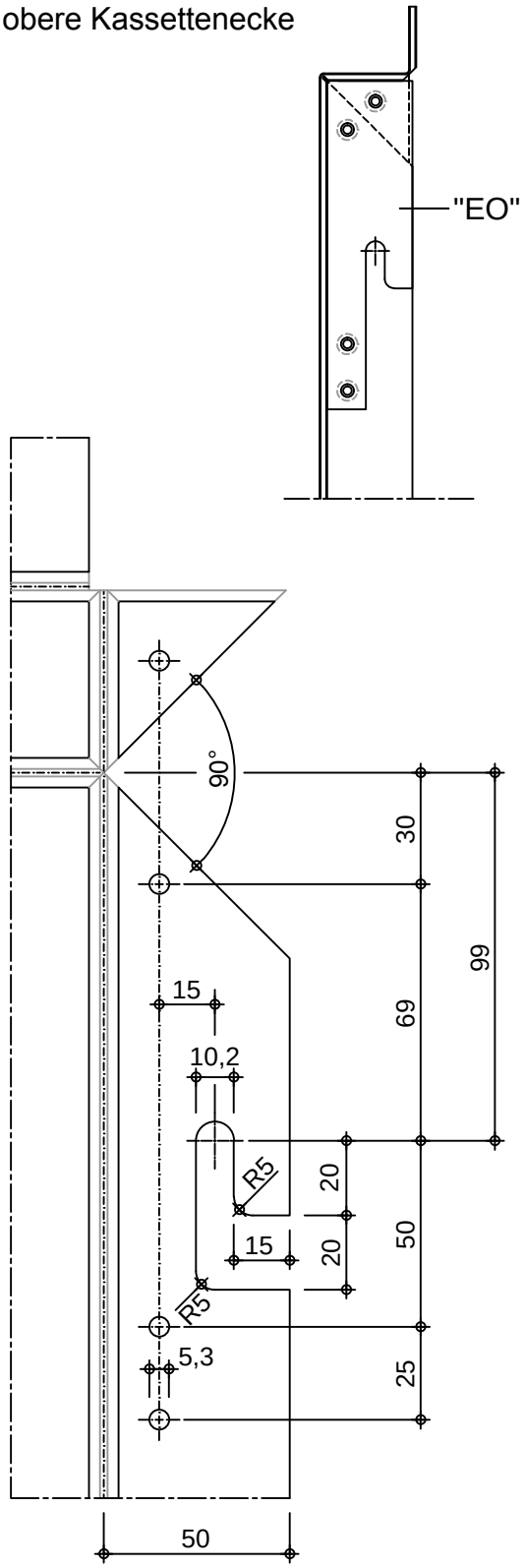

Stanzbild in ALUCOBOND M 1:2

Produktänderungen im Sinne eines techn. Fortschritts vorbehalten. Alle Angaben erfolgen nach bestem Wissen und ohne Haftung 08/15

Fassade, eingehängte Kassetten - Vertikalverlegung

Profile und Zubehör

Auf der CD "Architektur im Detail" finden Sie die Lieferadressen unter "Verarbeitung"

Eckblech "EU"-aus EN AW-5754 (AlMg3), Dicke: 2 mm für untere Kassettenecke

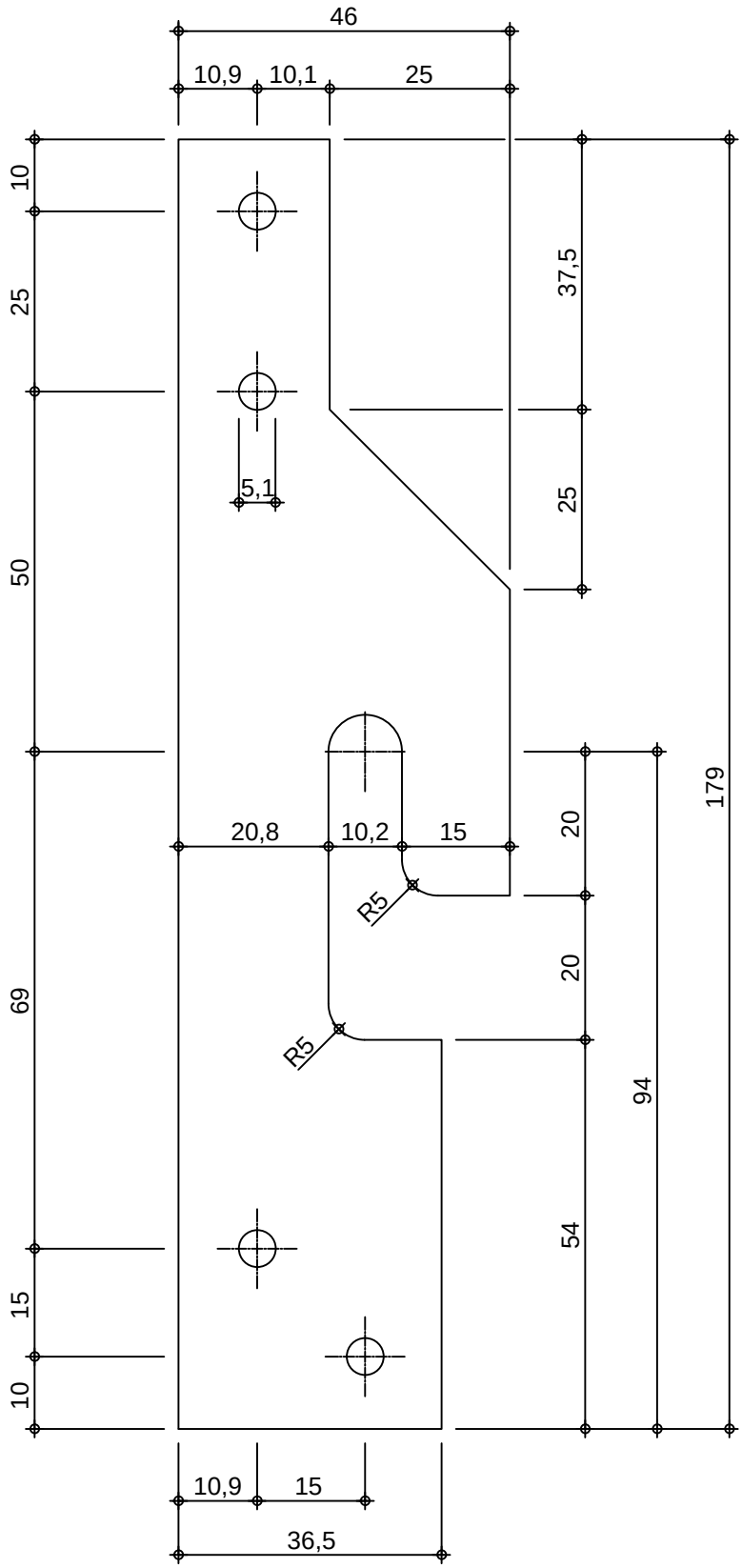

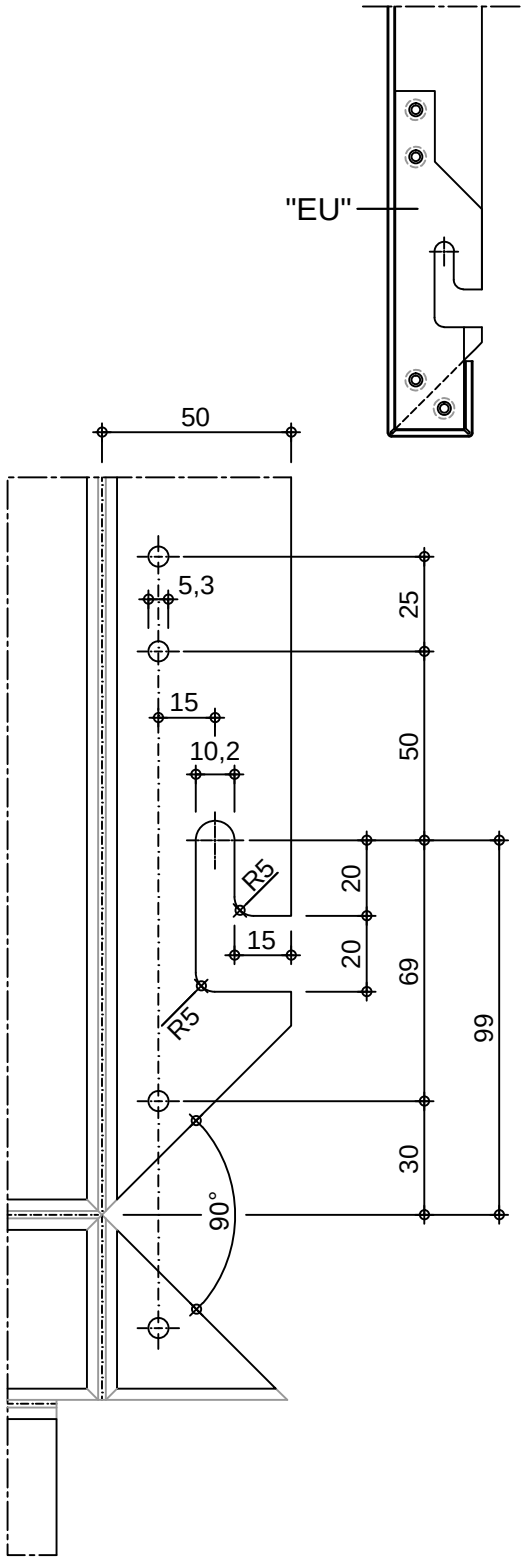

Stanzbild in ALUCOBOND M 1:2

Produktänderungen im Sinne eines techn. Fortschritts vorbehalten. Alle Angaben erfolgen nach bestem Wissen und ohne Haftung 08/15

ALUCOBOND

Fassade, eingehängte Kassetten - Vertikalverlegung

Profile und Zubehör

Auf der CD "Architektur im Detail" finden Sie die Lieferadressen unter "Verarbeitung"

U-Profil 65/55/2,5

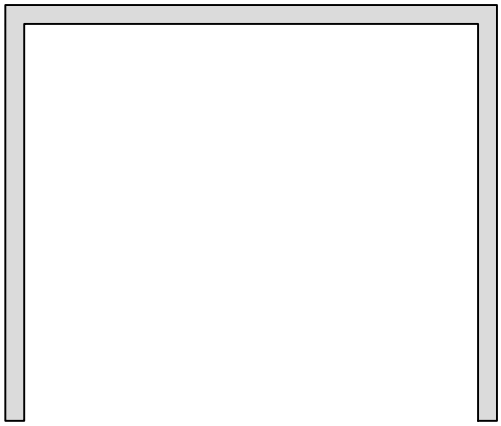

Wandhalter/Unterkonstruktion

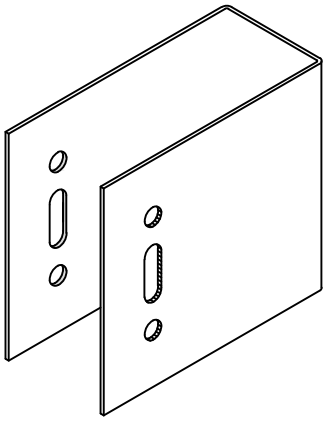

Zylinderstift aus Edelstahl

Ø = 10 mm, geschliffen und entgratet
Bolzenlänge: 80 mm für U-Profil 65/55/2,5

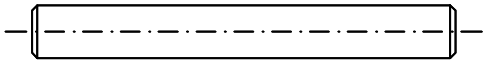

Thermostopp

für thermische Trennung
der Wandhalter

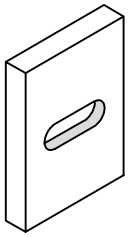

STARLOCK-Schnellbefestiger aus Edelstahl

(für Edelstahlbolzen Ø = 10 mm)

Aluminium-Blindniet

erhältlich in den ALUCOBOND Standardfarben
Ø = 5 mm, Setzkopf - Ø = 11 oder 14 mm
mit Nirostadorn

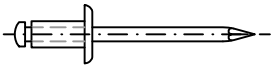

Produktänderungen im Sinne eines techn. Fortschritts vorbehalten. Alle Angaben erfolgen nach bestem Wissen und ohne Haftung 08/15

ALUCOBOND®

Fassade, eingehängte Kassetten - Vertikalverlegung

Übersicht

Lage der Schnitte

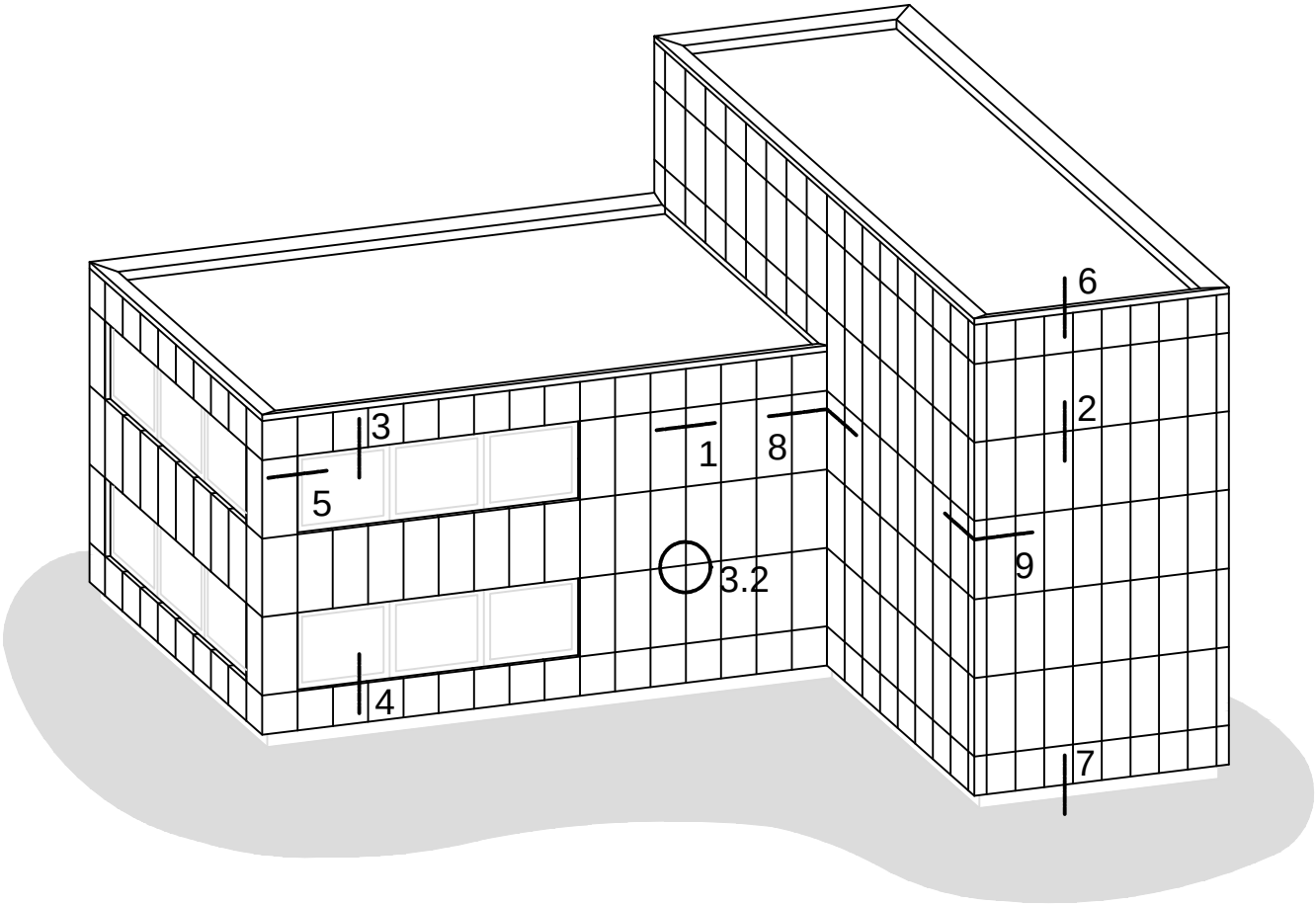

Vertikalverlegung	3.2	Kreuzstoß/Ansicht		
	3.10	Vertikalfuge	Schnitt	1 - 1
	3.20	Horizontalfuge		2 - 2
	3.30	Fensteranschluß oben		3 - 3
	3.40	Fensteranschluß unten		4 - 4
	3.50	Fensteranschluß seitlich		5 - 5
	3.60	Fassadenabschluß oben		6 - 6
	3.70	Fassadenabschluß unten		7 - 7
	3.80	Eckausbildung / Innenecke		8 - 8
	3.90	Eckausbildung / Außenecke		9 - 9

Produktänderungen im Sinne eines techn. Fortschritts vorbehalten. Alle Angaben erfolgen nach bestem Wissen und ohne Haftung 08 / 15

ALUCOBOND®

Fassade, eingehängte Kassetten - Vertikalverlegung

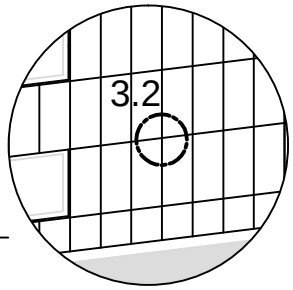

Kreuzstoß / Ansicht M 1:2

U-Profil 65/55/2,5

Horizontalschnitt

Fugenabdeckblech
(Wasserführung)

Vertikalschnitt

U-Profil 65/55/2,5

Produktänderungen im Sinne eines techn. Fortschritts vorbehalten. Alle Angaben erfolgen nach bestem Wissen und ohne Haftung 08/15

ALUCOBOND

Fassade, eingehängte Kassetten - Vertikalverlegung

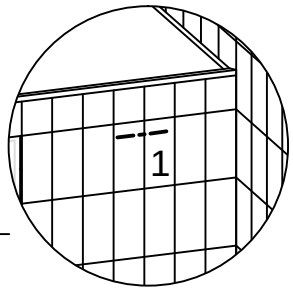

Vertikalfuge (Schnitt 1-1) M 1:2

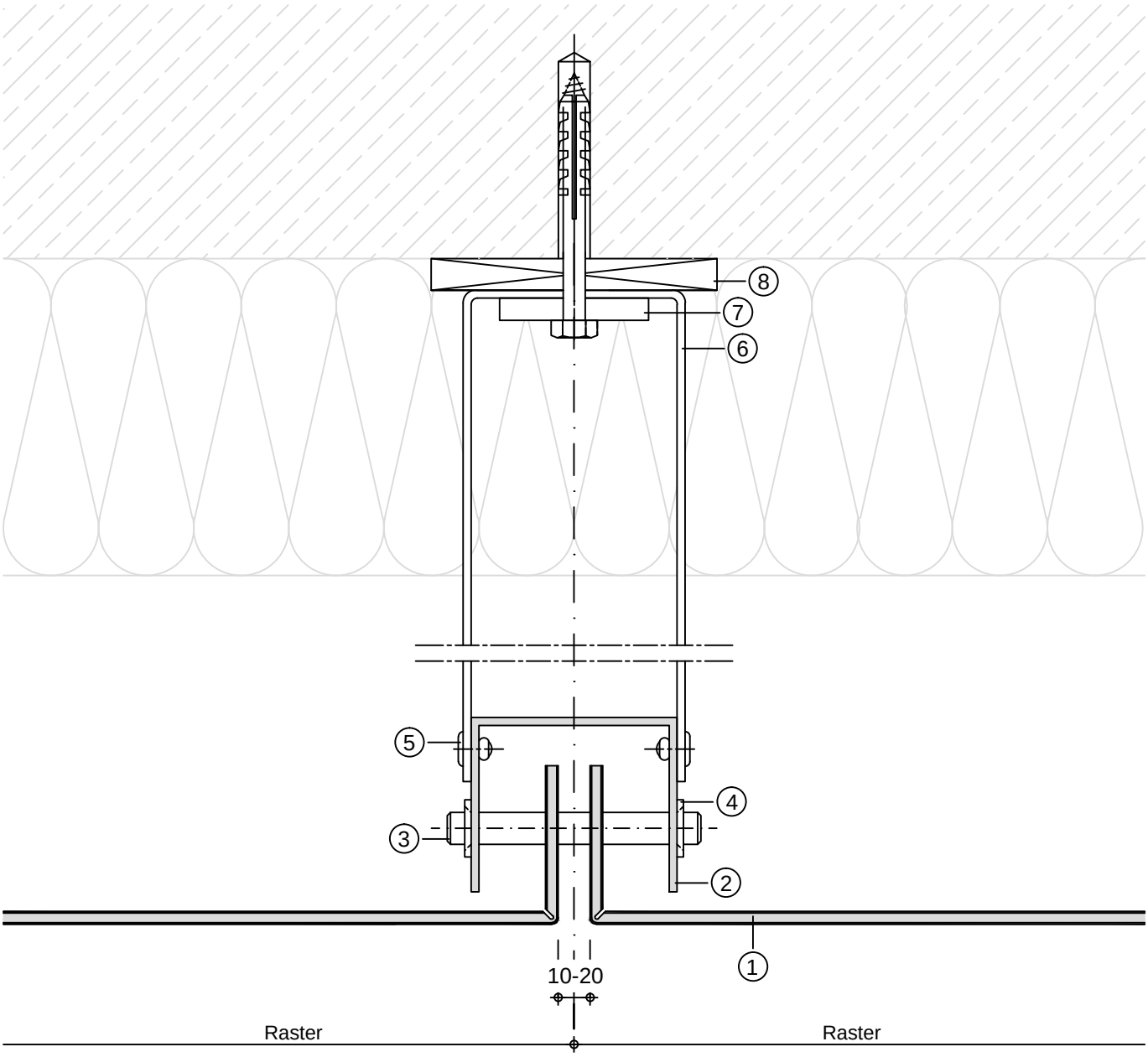

① ALUCOBOND
② U-Profil 65/55/2,5
③ Edelstahlbolzen, Ø= 10 mm
④ Starlock-Schnellbefestiger
⑤ Aluminium-Blindniet
⑥ Wandhalter
⑦ Aluminiumprofil-Unterlage
⑧ Kunststoffunterlage (thermische Trennung)

Produktänderungen im Sinne eines techn. Fortschritts vorbehalten. Alle Angaben erfolgen nach bestem Wissen und ohne Haftung 08 / 15

ALUCOBOND

Fassade, eingehängte Kassetten - Vertikalverlegung

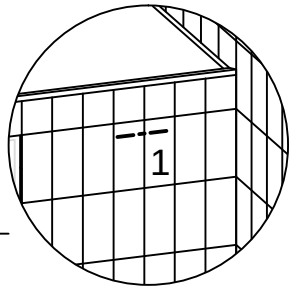

Vertikalfuge (Schnitt 1-1) M 1:2

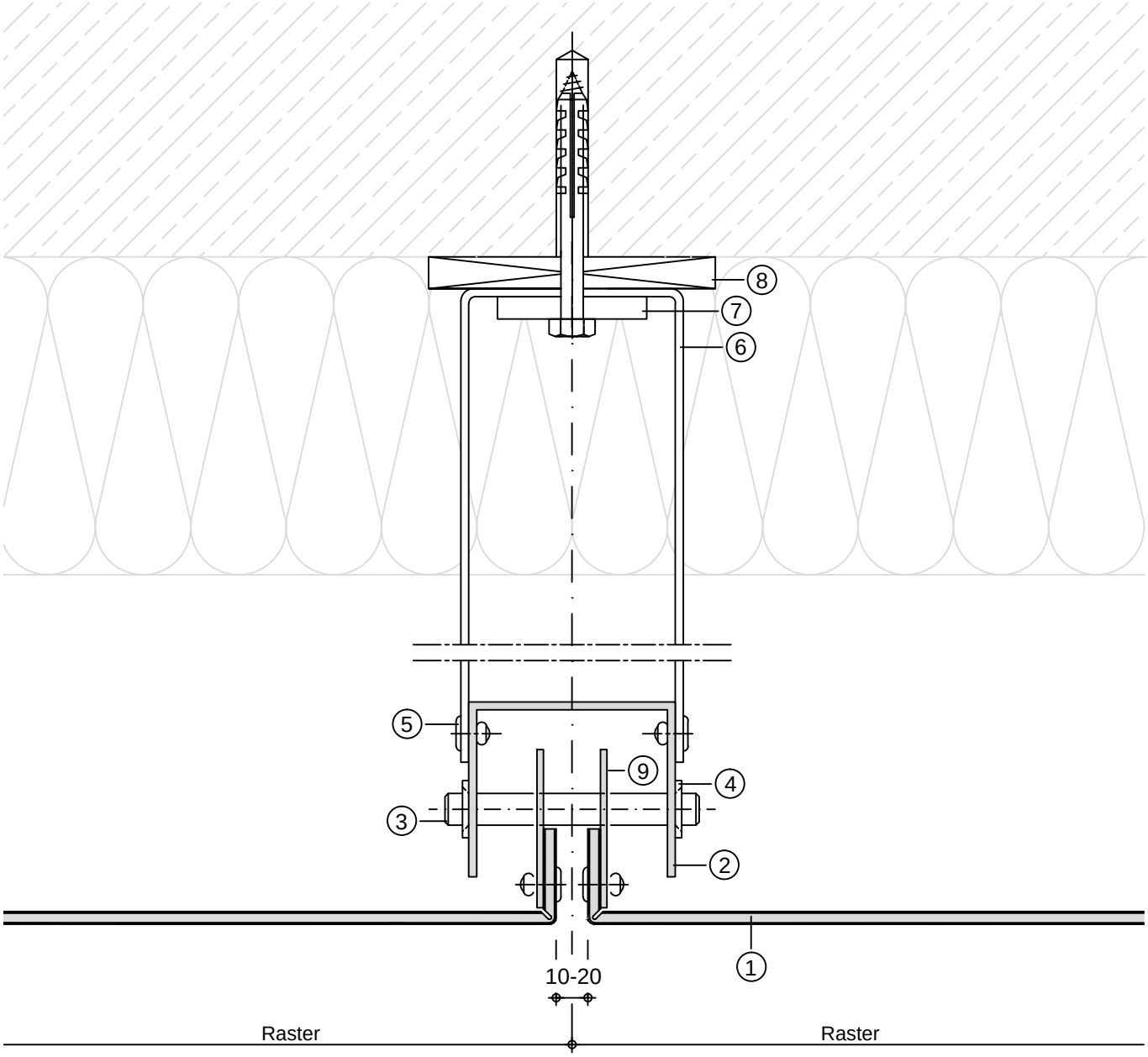

① ALUCOBOND
② U-Profil 65/55/2,5
③ Edelstahlbolzen, Ø= 10 mm
④ Starlock-Schnellbefestiger
⑤ Aluminium-Blindniet
⑥ Wandhalter
⑦ Aluminiumprofil-Unterlage
⑧ Kunststoffunterlage (thermische Trennung)
⑨ Einhängeblech

Produktänderungen im Sinne eines techn. Fortschritts vorbehalten. Alle Angaben erfolgen nach bestem Wissen und ohne Haftung 08 / 15

ALUCOBOND

Fassade, eingehängte Kassetten - Vertikalverlegung

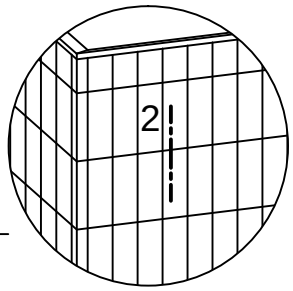

Horizontalfuge (Schnitt 2-2) M 1:2

Raster

≤100

10-20

≤100

Raster

Abkantungen
nach statischen
Erfordernissen.

① ALUCOBOND
② U-Profil 65/55/2,5
③ Edelstahlbolzen, Ø= 10 mm
④ Starlock-Schnellbefestiger
⑤ Aluminium-Blindniet
⑥ Wandhalter
⑦ Aluminiumprofil-Unterlage
⑧ Kunststoffunterlage (thermische Trennung)
⑨ Einhängeblech
⑩ Fugenabdeckblech (Wasserführung)

Produktänderungen im Sinne eines techn. Fortschritts vorbehalten. Alle Angaben erfolgen nach bestem Wissen und ohne Haftung 08 / 15

ALUCOBOND

Fassade, eingehängte Kassetten - Vertikalverlegung

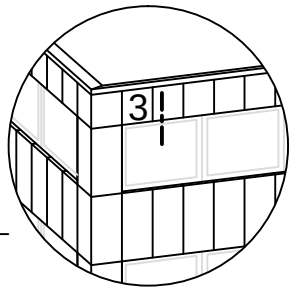

Fensteranschluß oben (Schnitt 3-3, Leibungsbereich) M 1:2

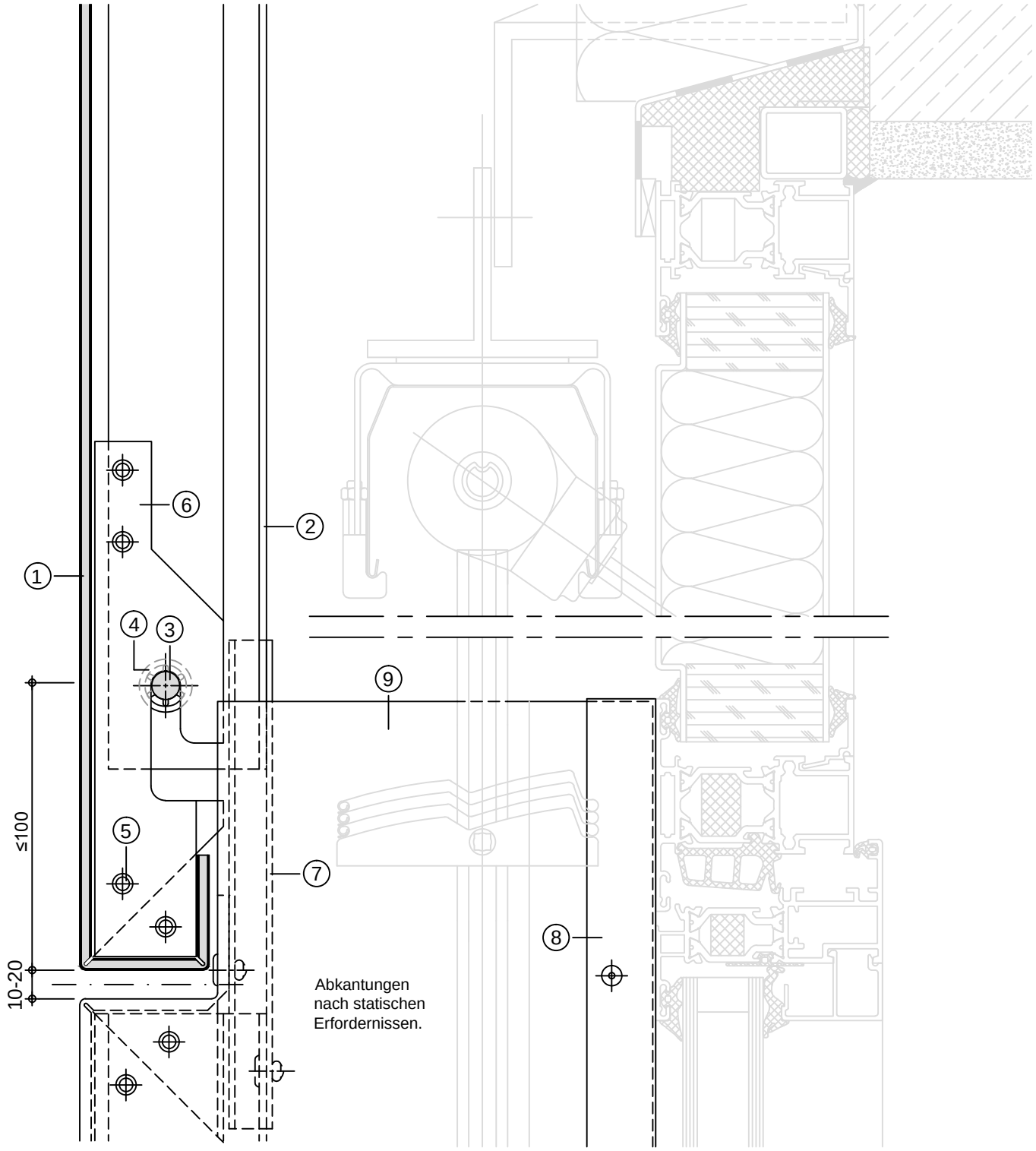

① ALUCOBOND
② U-Profil 65/55/2,5
③ Edelstahlbolzen, Ø= 10 mm
④ Starlock-Schnellbefestiger
⑤ Aluminium-Blindniet
⑥ Eckblech
⑦ Fugenabdeckblech (Wasserführung)
⑧ Fensteranschlußprofil 38 464
⑨ Leibung

Produktänderungen im Sinne eines techn. Fortschritts vorbehalten. Alle Angaben erfolgen nach bestem Wissen und ohne Haftung 08 / 15

ALUCOBOND

Fassade, eingehängte Kassetten - Vertikalverlegung

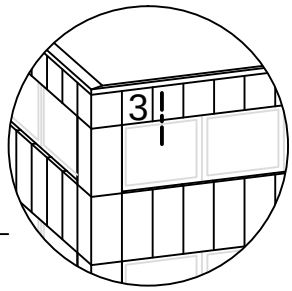

Fensteranschluß oben (Schnitt 3-3, Mittelbereich) M 1:2

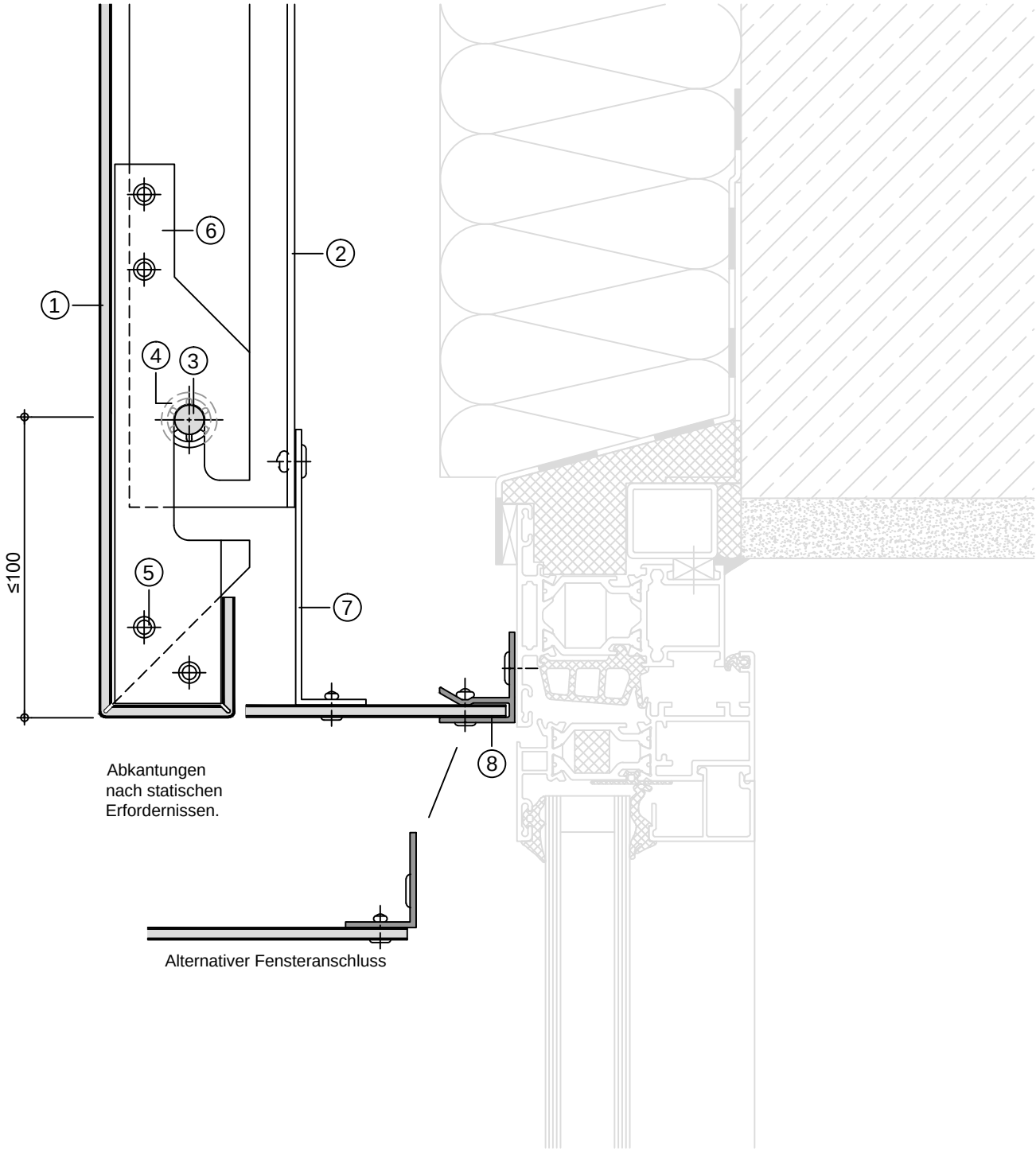

① ALUCOBOND
② U-Profil 65/55/2,5
③ Edelstahlbolzen, Ø= 10 mm
④ Starlock-Schnellbefestiger
⑤ Aluminium-Blindniet
⑥ Einhängeblech
⑦ L-Profil (Kurzstück)
⑧ Fensteranschlußprofil 38 464

Produktänderungen im Sinne eines techn. Fortschritts vorbehalten. Alle Angaben erfolgen nach bestem Wissen und ohne Haftung 08 / 15

ALUCOBOND

Fassade, eingehängte Kassetten - Vertikalverlegung

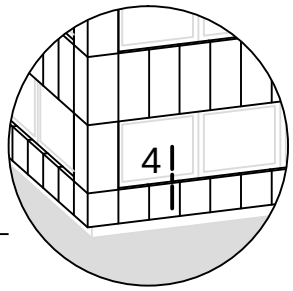

Fensteranschluß unten (Schnitt 4-4, Leibungsbereich) M 1:2

Horizontalschnitt siehe Blatt 3.51

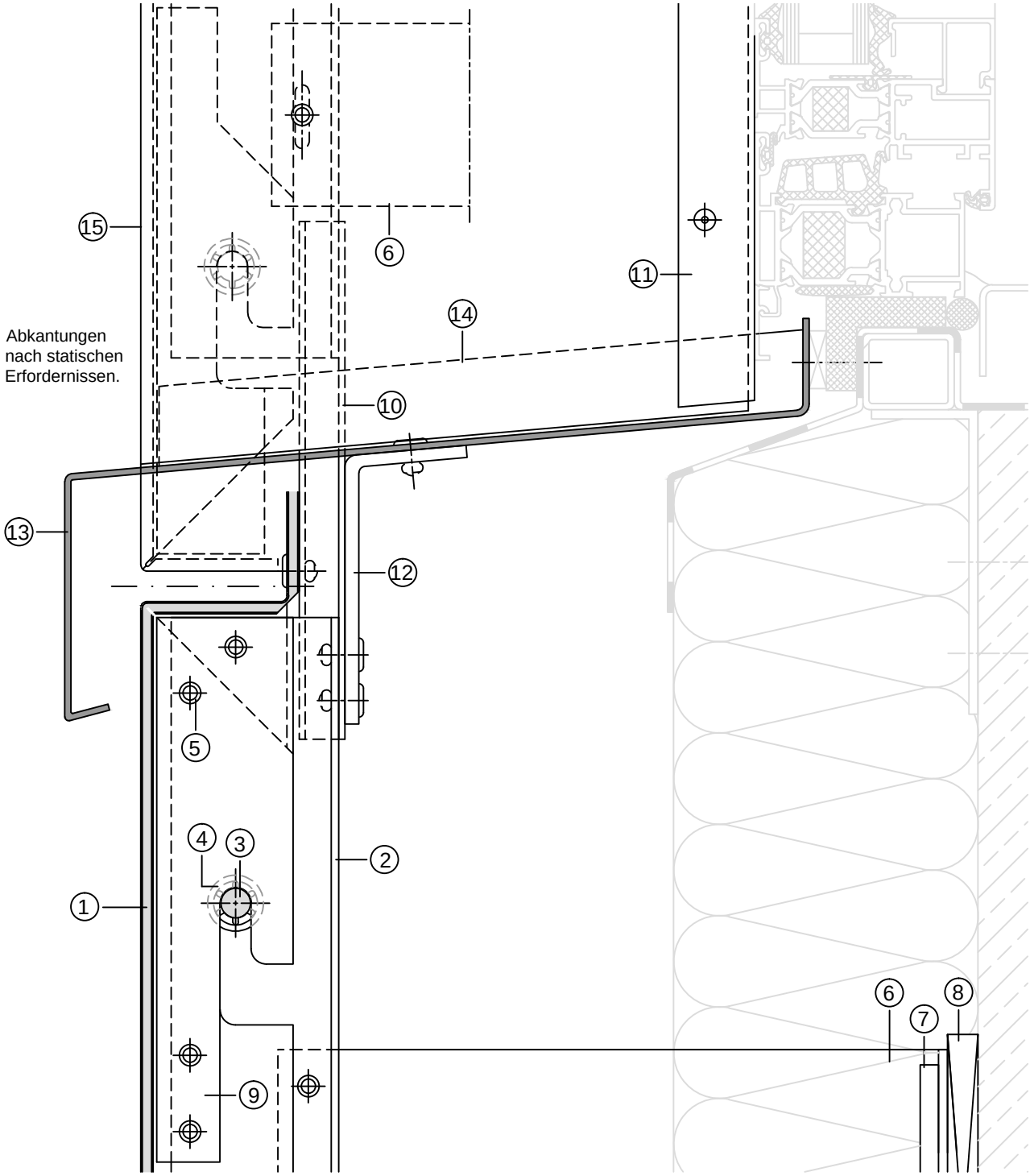

① ALUCOBOND
② U-Profil 65/55/2,5
③ Edelstahlbolzen, Ø= 10 mm
④ Starlock-Schnellbefestiger
⑤ Aluminium-Blindniet
⑥ Wandhalter
⑦ Aluminiumprofil-Unterlage
⑧ Kunststoffunterlage (thermische Trennung)
⑨ Einhängeblech
⑩ Fugenabdeckblech (Wasserführung)
⑪ Fensteranschlußprofil 38 464
⑫ Befestigungswinkel (Abstützung Fensterbank)
⑬ Alu-Blech Fensterbank
⑭ Alu-Blech Hochkantung (Fensterbank)
⑮ Leibung

Produktänderungen im Sinne eines techn. Fortschritts vorbehalten. Alle Angaben erfolgen nach bestem Wissen und ohne Haftung 08 / 15

ALUCOBOND

Fassade, eingehängte Kassetten - Vertikalverlegung

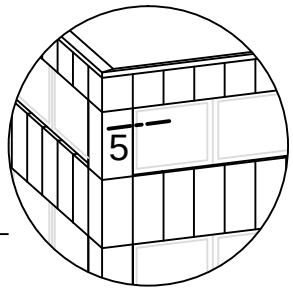

Fensteranschluß seitlich (Schnitt 5-5) M 1:2

Horizontalschnitt siehe Blatt 3.41

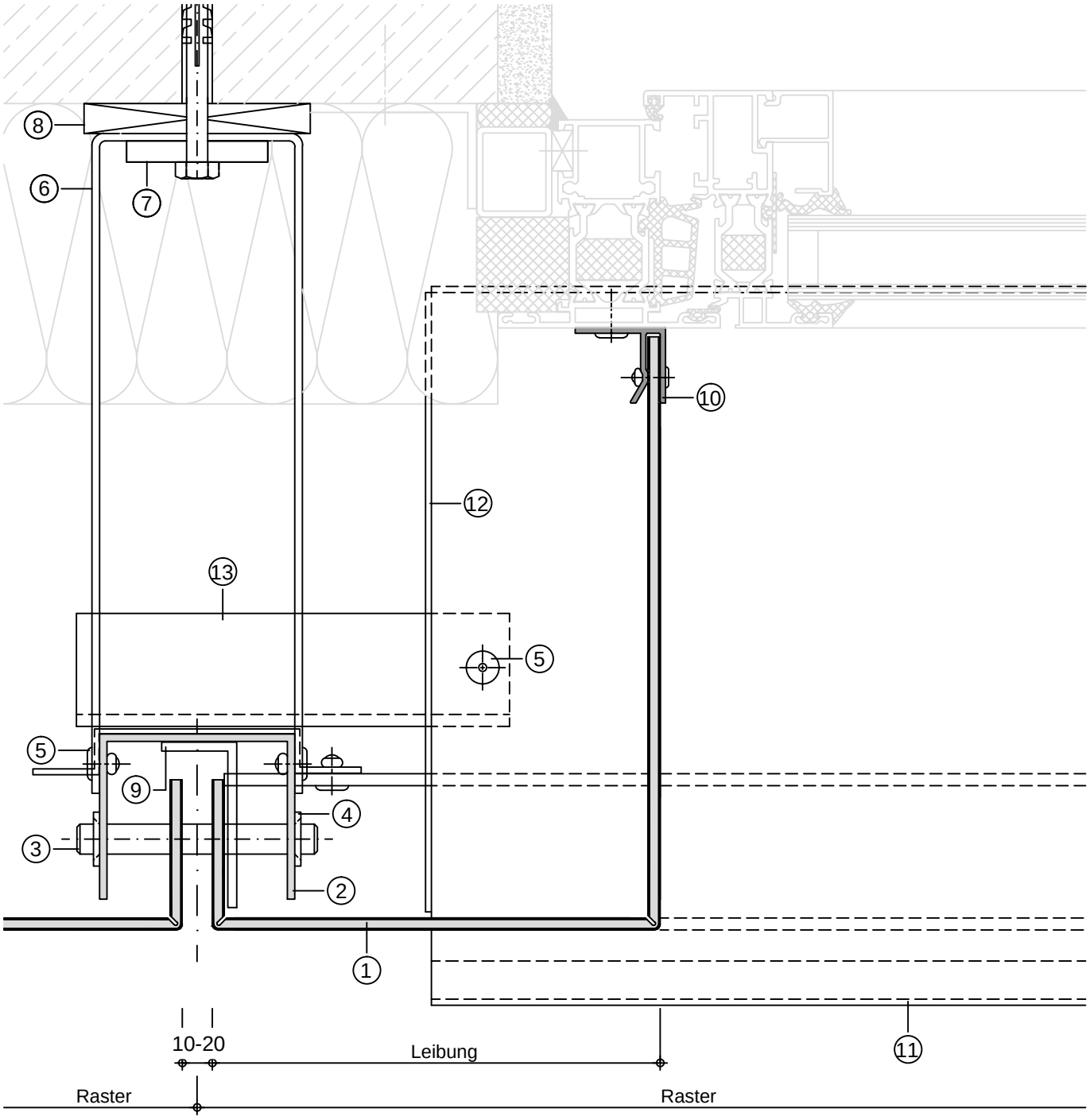

① ALUCOBOND
② U-Profil 65/55/2,5
③ Edelstahlbolzen, Ø= 10 mm
④ Starlock-Schnellbefestiger
⑤ Aluminium-Blindniet
⑥ Wandhalter
⑦ Aluminiumprofil-Unterlage
⑧ Kunststoffunterlage (thermische Trennung)
⑨ L-Profil (Kurzstück) zur Fixierung der Leibung
⑩ Fensteranschlußprofil 38 464
⑪ Alu-Blech Fensterbank
⑫ Alu-Blech Hochkantung (Fensterbank)
⑬ Abstützung Fensterbank

Produktänderungen im Sinne eines techn. Fortschritts vorbehalten. Alle Angaben erfolgen nach bestem Wissen und ohne Haftung 08 / 15

ALUCOBOND

Fassade, eingehängte Kassetten - Vertikalverlegung

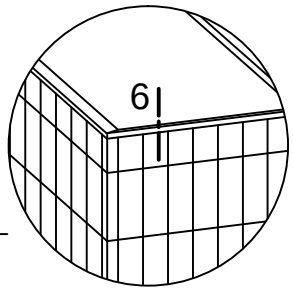

Fassadenabschluß oben (Schnitt 6-6) M 1:2,5

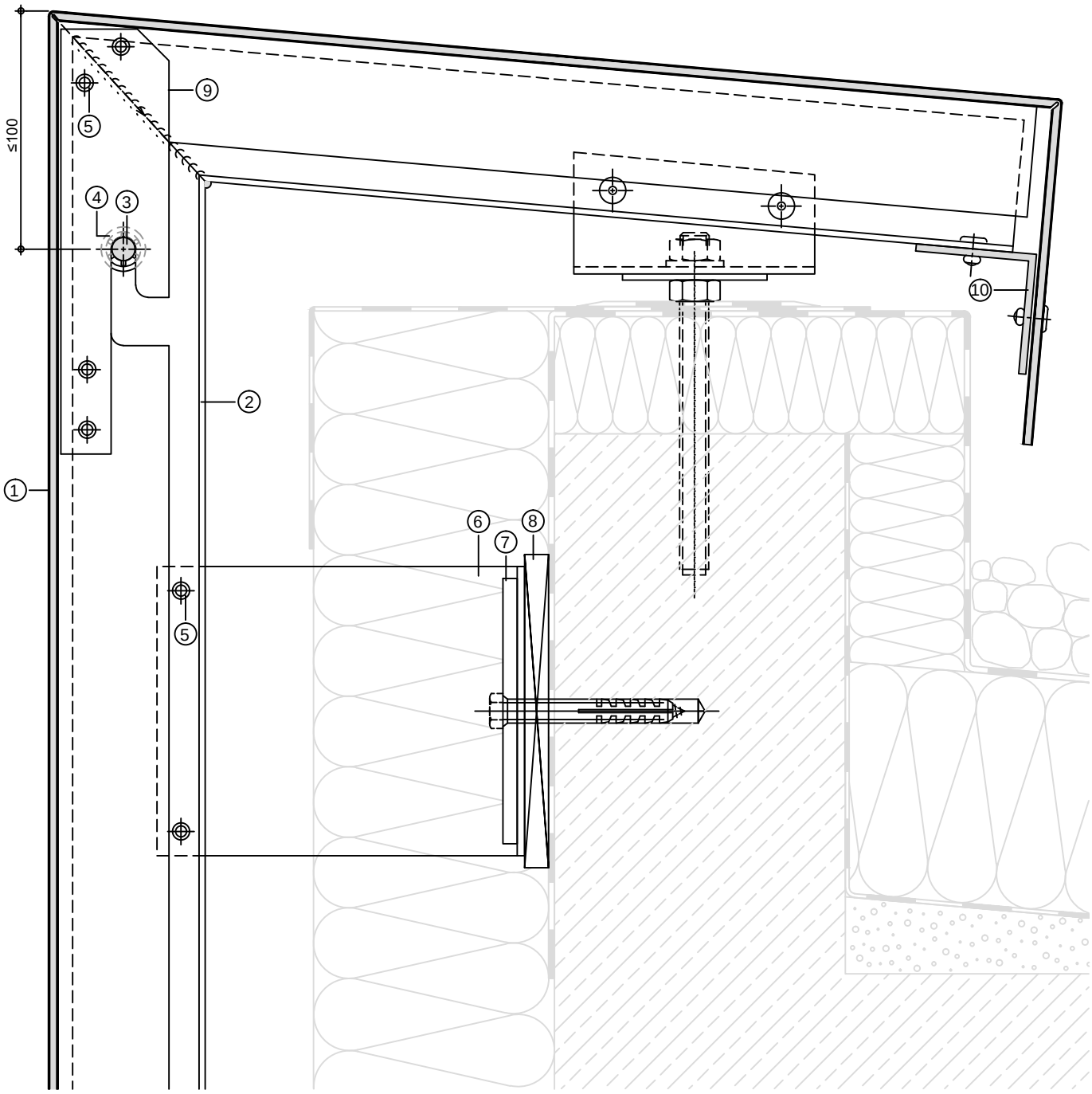

① ALUCOBOND
② U-Profil 65/55/2,5
③ Edelstahlbolzen, Durchm. 10 mm
④ Starlock-Schnellbefestiger
⑤ Aluminium-Blindniet
⑥ Wandhalter
⑦ Aluminiumprofil-Unterlage
⑧ Kunststoffunterlage (thermische Trennung)
⑨ Einhängeblech
⑩ Befestigungswinkel

Produktänderungen im Sinne eines techn. Fortschritts vorbehalten. Alle Angaben erfolgen nach bestem Wissen und ohne Haftung 08 / 15

ALUCOBOND

Fassade, eingehängte Kassetten - Vertikalverlegung

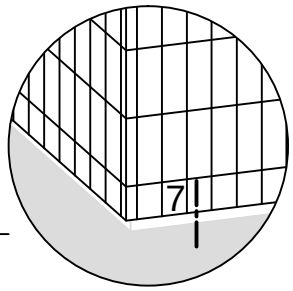

Fassadenabschluß unten (Schnitt 7-7) M 1:2

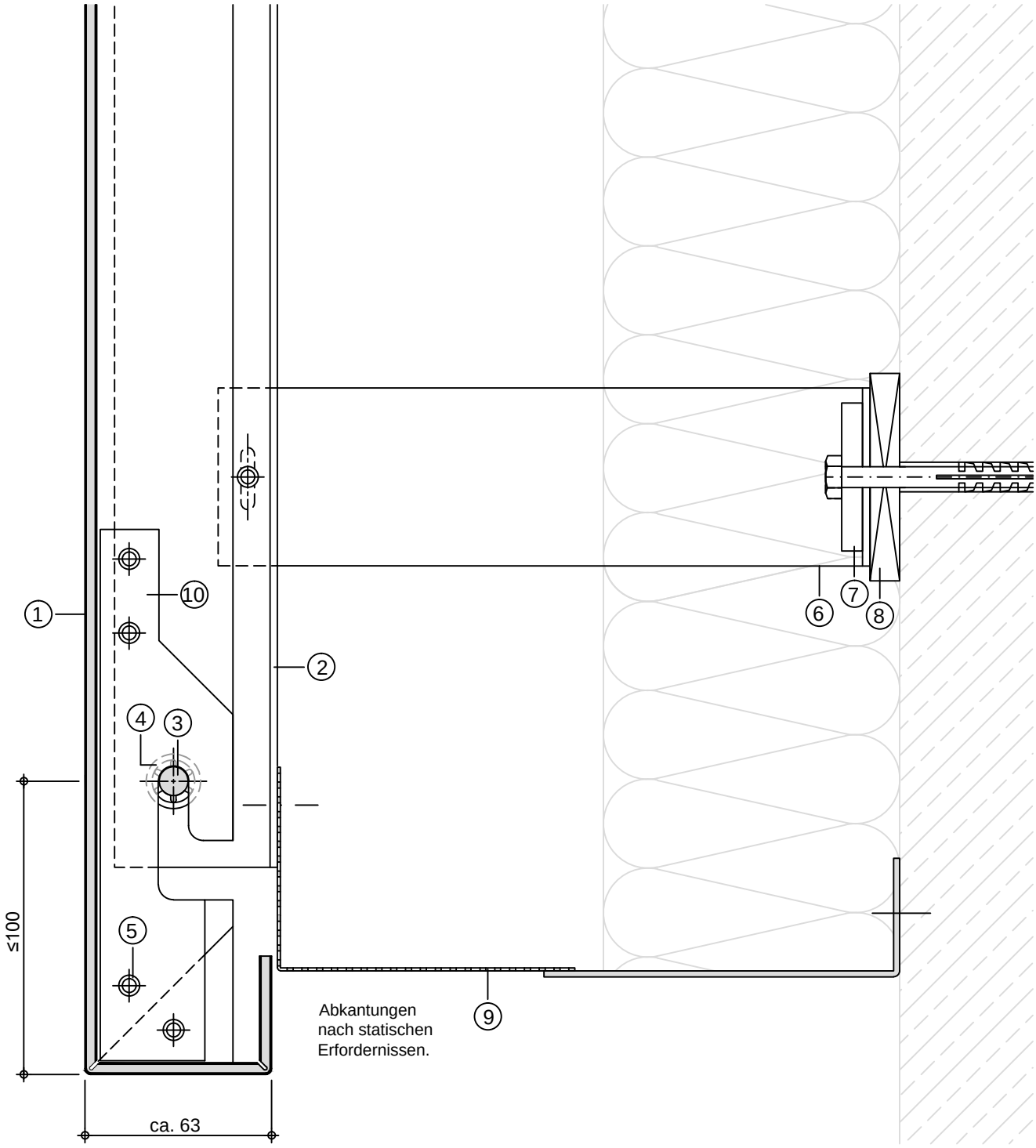

① ALUCOBOND
② U-Profil 65/55/2,5
③ Edelstahlbolzen, Durchm. 10 mm
④ Starlock-Schnellbefestiger
⑤ Aluminium-Blindniet
⑥ Wandhalter
⑦ Aluminiumprofil-Unterlage
⑧ Kunststoffunterlage (thermische Trennung)
⑨ Lochblech/Lüftungsprofil
⑩ Einhängeblech

Produktänderungen im Sinne eines techn. Fortschritts vorbehalten. Alle Angaben erfolgen nach bestem Wissen und ohne Haftung 08 / 15

ALUCOBOND

Fassade, eingehängte Kassetten - Vertikalverlegung

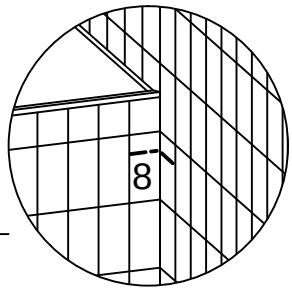

Eckausbildung/Innenecke (Schnitt 8-8) M 1:2,5

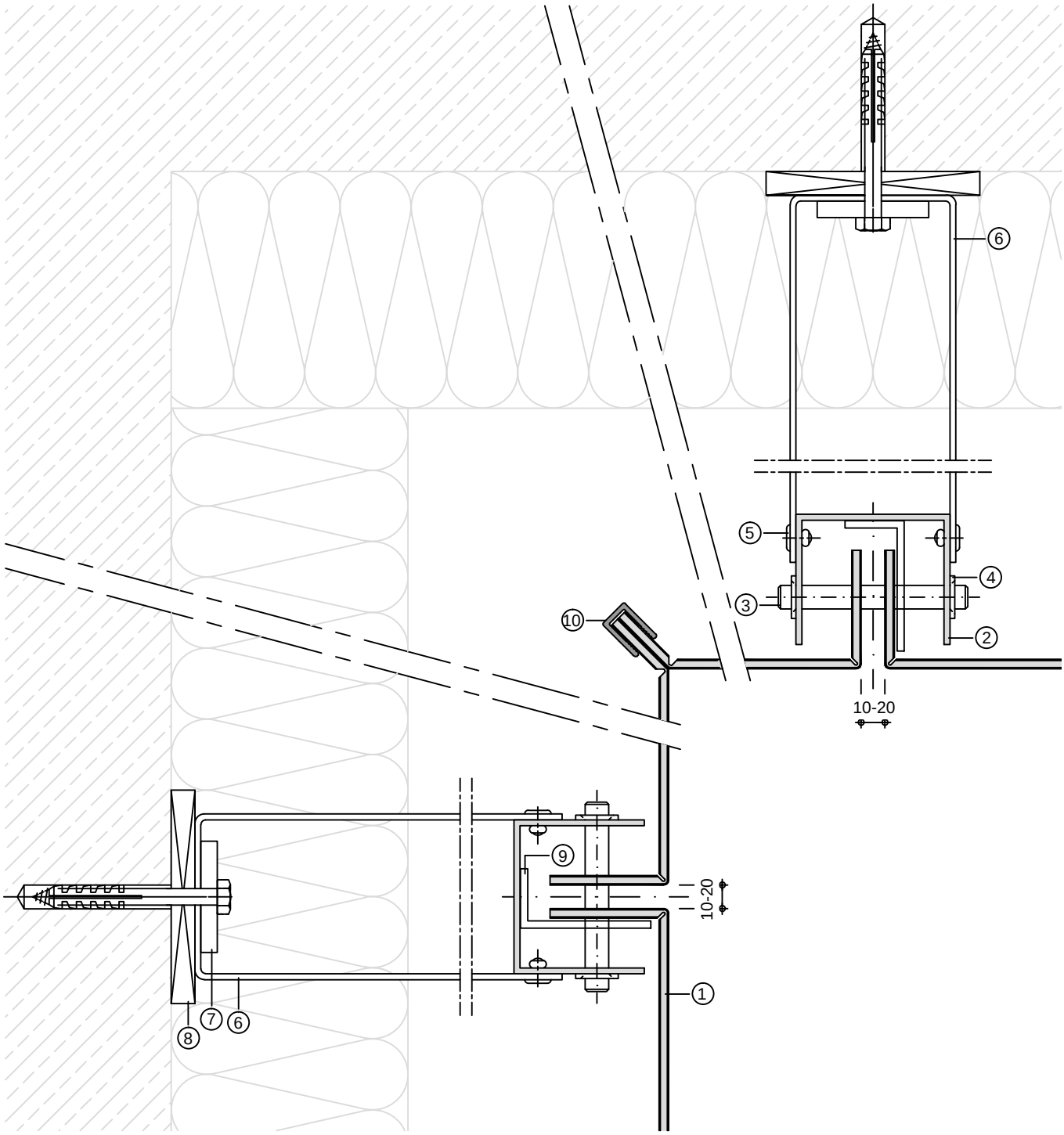

① ALUCOBOND
② U-Profil 65/55/2,5
③ Edelstahlbolzen, Durchm. 10 mm
④ Starlock-Schnellbefestiger
⑤ Aluminium-Blindniet
⑥ Wandhalter
⑦ Aluminiumprofil-Unterlage
⑧ Kunststoffunterlage (thermische Trennung)
⑨ L-Profil (Kurzstück) zur Fixierung des Eckelements
⑩ Abschlußprofil 24 569

Produktänderungen im Sinne eines techn. Fortschritts vorbehalten. Alle Angaben erfolgen nach bestem Wissen und ohne Haftung 08 / 15

ALUCOBOND

Fassade, eingehängte Kassetten - Vertikalverlegung

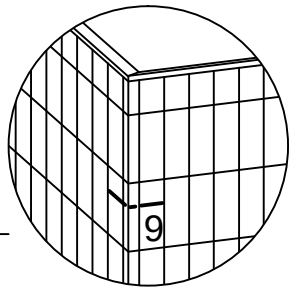

Eckausbildung/Außenecke (Schnitt 9-9) M 1: 2,5

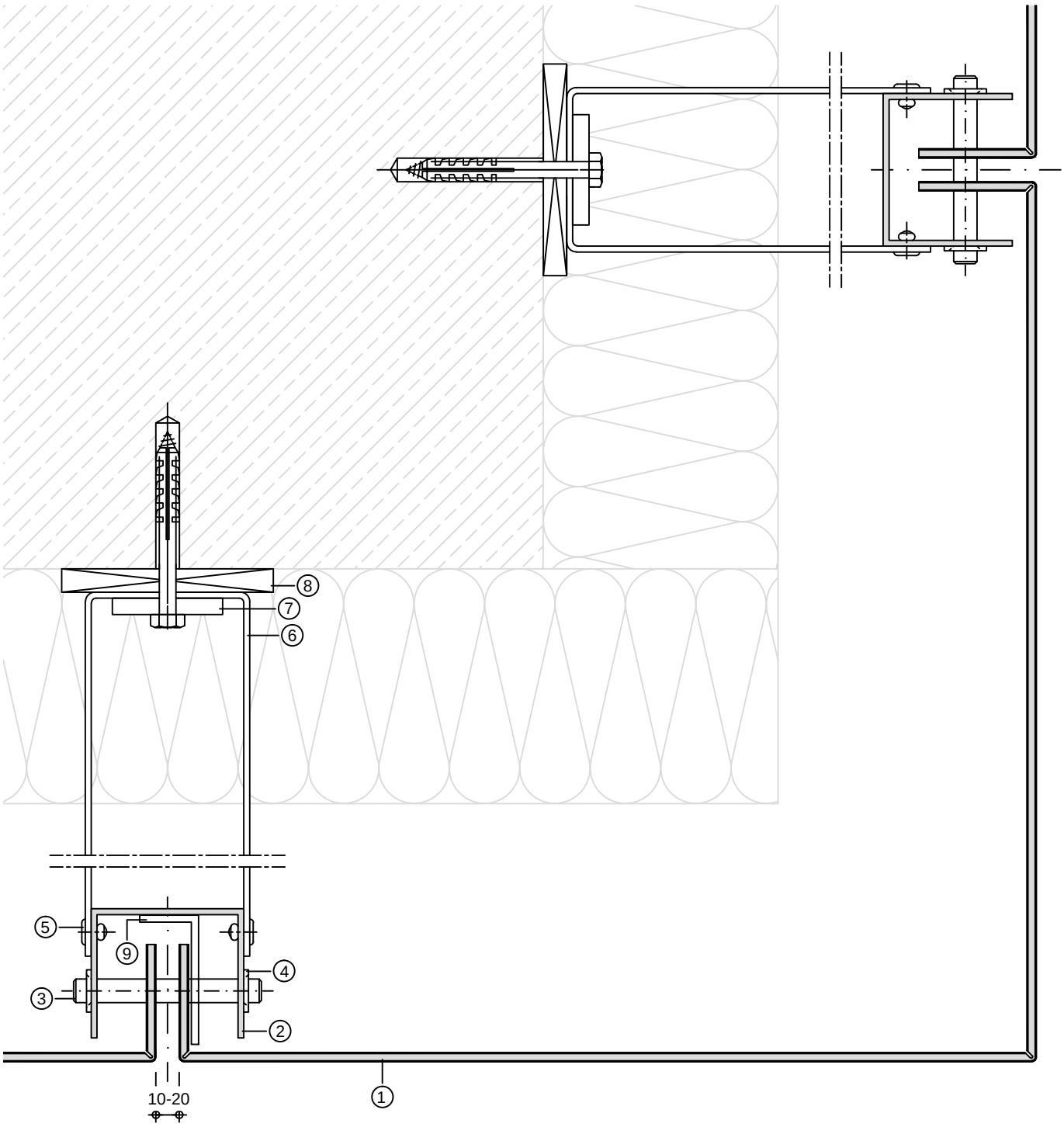

① ALUCOBOND
② U-Profil 65/55/2,5
③ Edelstahlbolzen, Durchm. 10 mm
④ Starlock-Schnellbefestiger
⑤ Aluminium-Blindniet
⑥ Wandhalter
⑦ Aluminiumprofil-Unterlage
⑧ Kunststoffunterlage (thermische Trennung)
⑨ L-Profil (Kurzstück) zur Fixierung des Eckelements

Produktänderungen im Sinne eines techn. Fortschritts vorbehalten. Alle Angaben erfolgen nach bestem Wissen und ohne Haftung 08 / 15